LIVERANI

FLUID TRANSFER TECHNOLOGY

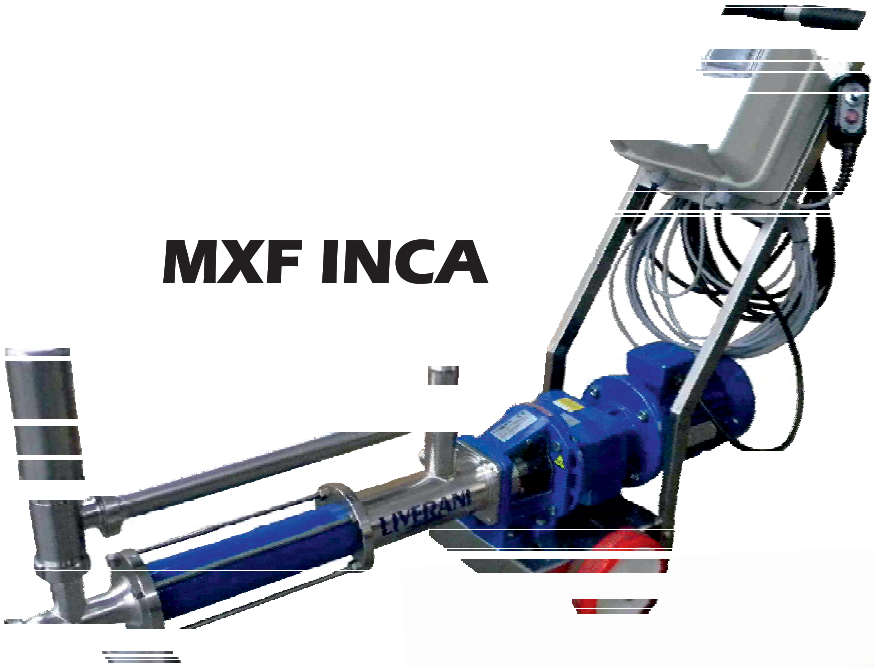

MXF INCA

MXF

ELETTROPOMPE MONOVITE A STATORE FISSO
FIXED STATOR SINGLE SCREW PUMPS
ELECTROPOMPES A VIS HELICOIDALE A STATOR FIXE
ELEKTRISCHE SCHNECKENPUMPEN FESTSTEHENDEN STATOR
ELECTROBOMBAS DE TORNILLO HELICOIDAL A ESTATOR FIJO

LIVERANI s.r.l. - Via De' Brozzi 94, 48022 Lugo (Ra) Italy / tel. +39 0545 22379 / fax +39 0545 30350 / www.liverani.com / liverani@liverani.com

La Serie sanitaria MXF rappresenta lo stato dell'arte per il settore alimentare, farmaceutico, chimico e cosmetico. Progettate con un design totalmente sanitario, conforme alle normative EHEDG e 3A, permettono la massima sanificazione. Queste pompe sono particolarmente votate al "Clean In Place" e al " Sterilising In Place". Ogni geometria è curata nei minimi dettagli per evitare ristagni e zone morte. Realizzate con finiture di altissimo livello e con la massima pulizia di ogni singolo componente.
Oltre alle parti a contatto con il prodotto, anche il supporto monoblocco e il basamento/carrello sono in acciaio inossidabile. Le connessioni disponibili sono DIN 11851, Clamp, RJT, SMS ed infine Garolla e Macon per il settore enologia.

The MXF sanitary pump series is state of the art and perfect for food, pharmaceutical, chemical and cosmetic industries. The complete sanitary design, in compliance with EHEDG and 3A standards, ensure maximum sanitization. These pumps are top rated for "Clean in Place" and "Sterilisation in Place" procedures. The geometry of the pumps is designed specifically to allow complete draining and avoid dead zones. Each single component is manufactured with the utmost attention to finishing details and is thoroughly cleaned.
As well as the parts that come into contact with the product, the block construction, the base/trolley are also made of stainless steel. The available fittings include DIN 11851, Clamp, RJT, SMS and lastly Garolla and Macon fittings for the wine industry.

La série hygiénique MXF est au niveau de l'état de l'art pour le secteur alimentaire, pharmaceutique, chimique ou cosmétique. Conçues avec un schéma totalement sanitaire, conformes aux réglementations EHEDG et 3A, elles permettent un nettoyage maximal. Ces pompes sont particulièrement indiquées pour le "Nettoyage sur Place" et la "Stérilisation sur Place". La géométrie a été soignée dans les moindres détails pour éviter les zones stagnantes et les zones mortes. Réalisées avec des finitions de très haut niveau et avec une précision maximale pour chaque composant.
Outre les parties en contact avec le produit, le support monobloc et le socle/chariot sont en acier inoxydable. Les raccords disponibles sont DIN 11851, Clamp, RJT, SMS et enfin Garolla et Macon pour le secteur de l'œnologie.

Die MXF Hygiene-Pumpen Baureihe ist der aktuelle Stand der Technik für Lebensmittel- und Pharma-, Chemie- und Kosmetikindustrie. Sie wurde nach den Design-Vorgaben der Standards EHEDG und Sanitary 3A entworfen, und sind mit den totraumfreien Gehäusen und den exzellenten Oberflächengüten CIP- und SIP-fähig (" Clean In Place" und " Sterilising In Place").
So wie die medienberührten Teile, sind auch Laterne und Grundplatte/wagen aus Edelstahl gefertigt. Verfügbare Anschlüsse: DIN 11851, Clamp, RJT, SMS sowie auch Garolla und Macon für die Weinindustrie.

La serie sanitaria MXF representa el estado de la técnica para la industria alimentaria, farmacéutica, química y cosmetica. El diseño totalmente higiénico, compatible con la normativa EHEDG y 3A, permite la máxima higienización "Clean In Place" y "Sterilising In Place". Cada geometría es tratada en detalle para evitar el estancamiento y zonas muertas. Hecho con acabados de alto nivel y con la máxima limpieza de cada componente individual.
Además de las partes en contacto con el producto, también el suporte, la bancada/carro están hechos de acero inoxidable. Las conexiones disponibles son DIN 11851, Clamp, RJT, SMS y tambien Garolla y Macon para la industria del vino.

SERIE / *TYPE*

MXF 30

Elettropompe monovite
Single screw pumps

LIVERANI
FLUID TRANSFER TECHNOLOGY

PERFORMANCE CURVE

Data Based on clean Water 20° C / 65° F

Maximum Pressure based on Abrasivity			
No	Low	Medium	High
6	5	4	3

MXF 30
MXF 30 INCA

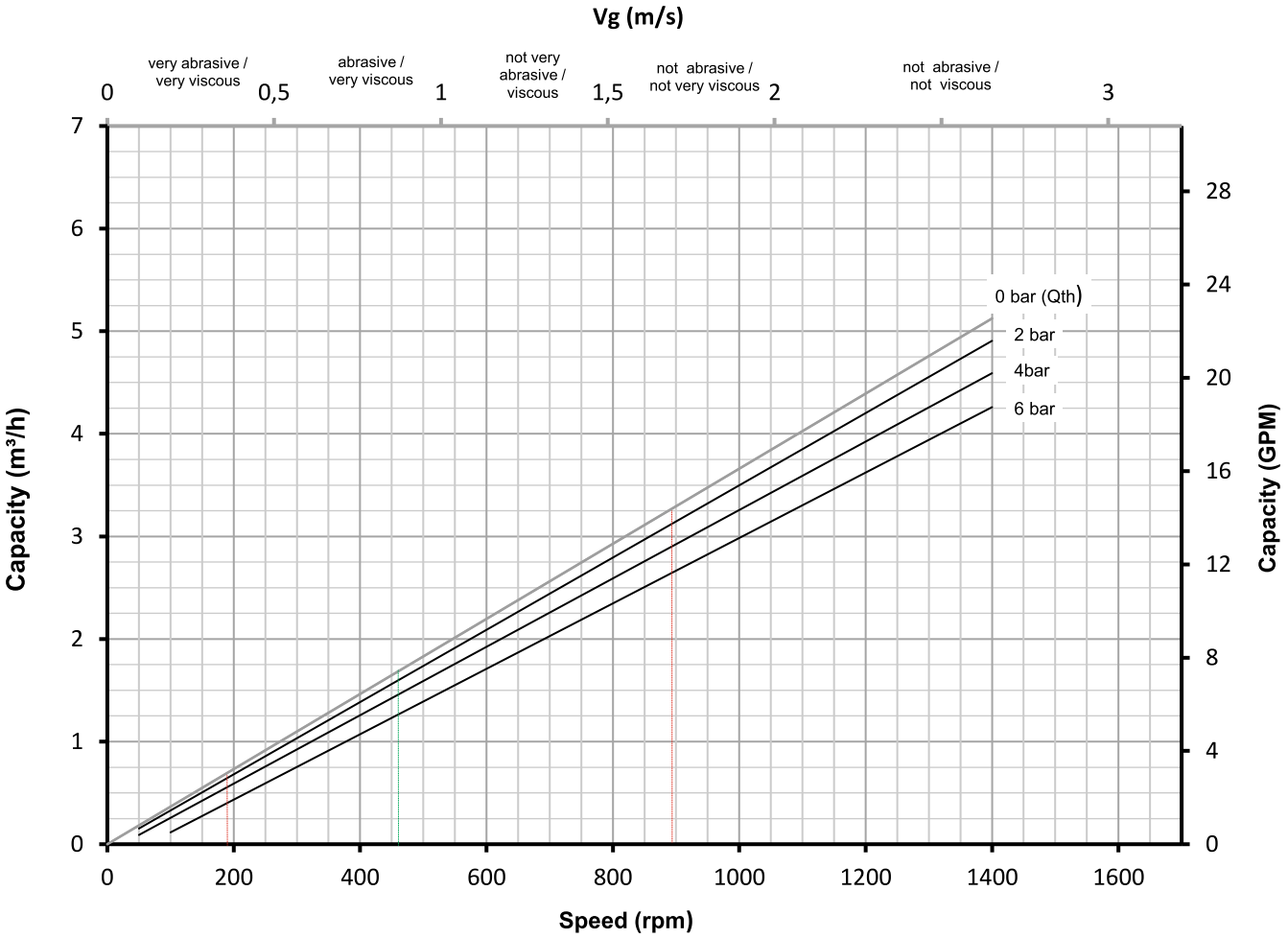

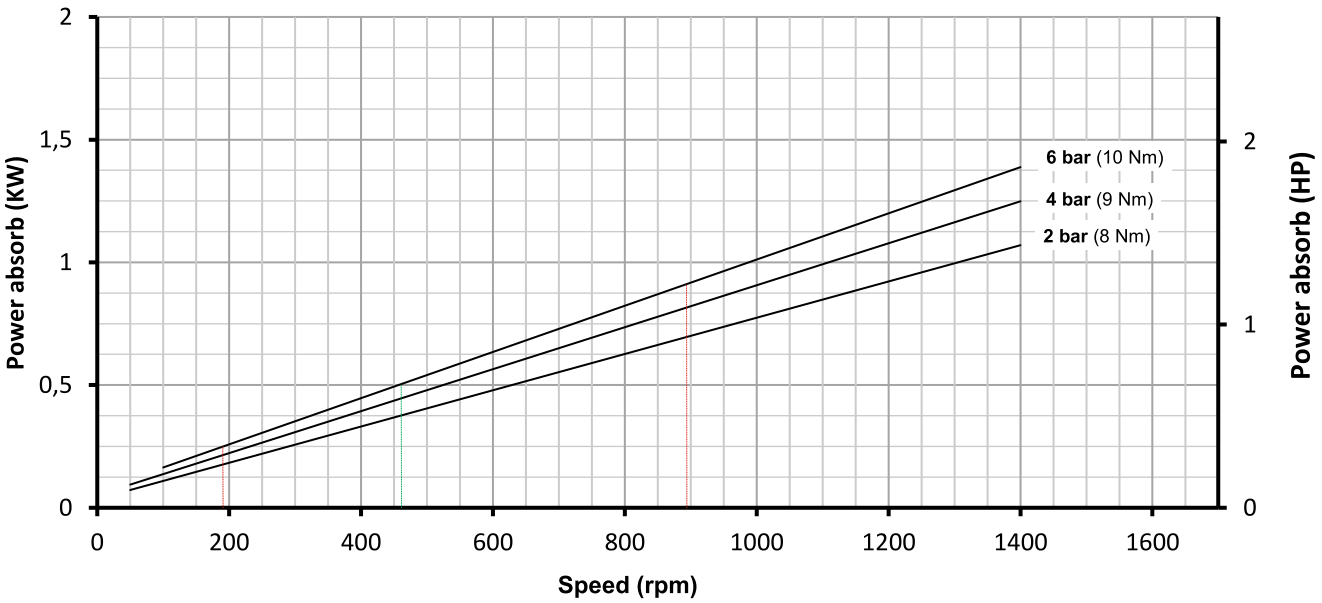

Starting Torque = **19** Nm \ **168,2** lbs*in

Performance tollerance ±10%

DIMENSIONI NON IMPEGNATIVE - APPROXIMATE DIMENSIONS - DIMENSIONS APPROXIMATIVES

MXF30 INOX - GEARMOTOR
KW 1,1 4 P. - 230/400V 50 HZ

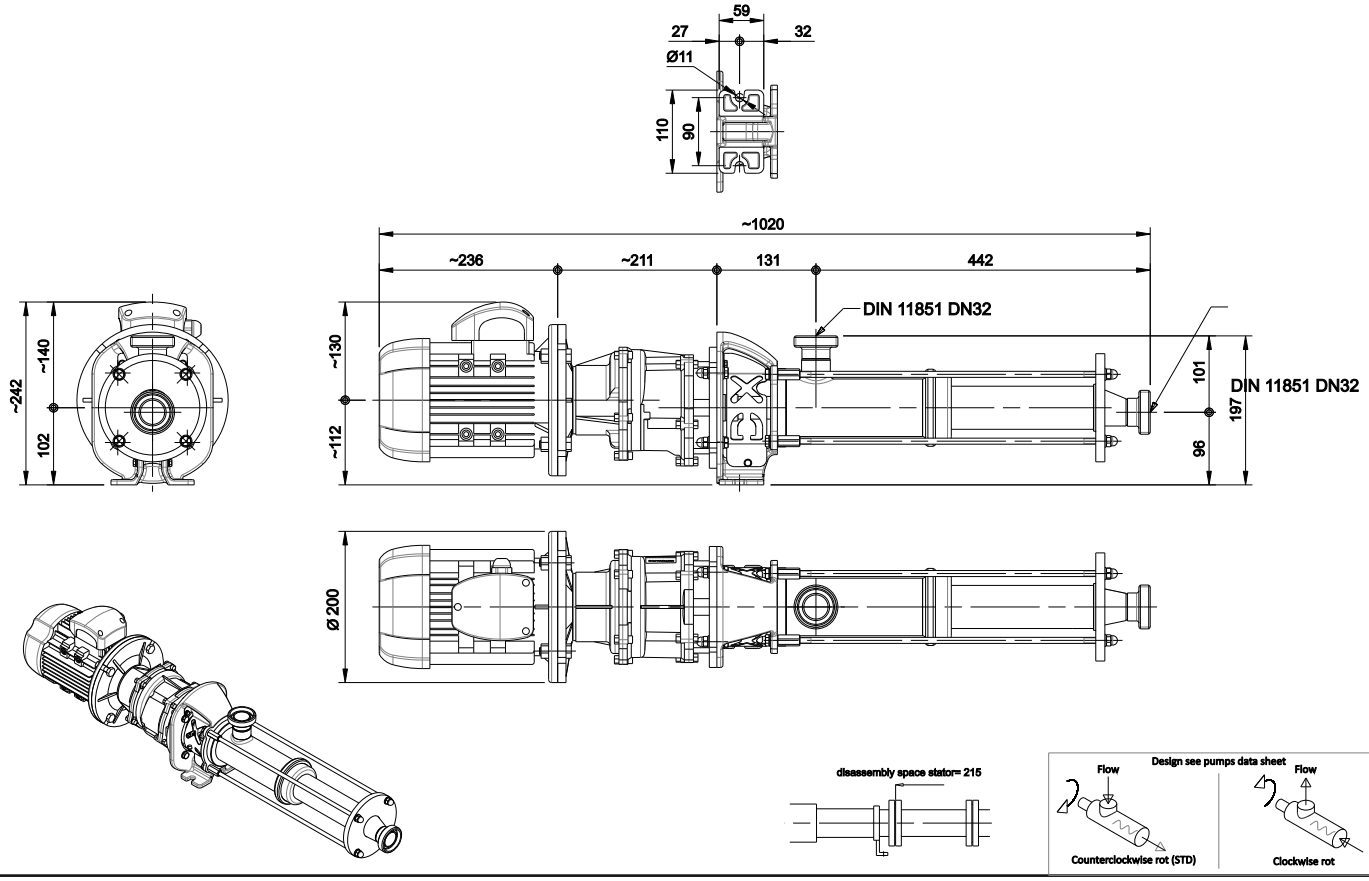

MXF30INCA INOX - TROLLEY
INVERTER KW 1,1 230V 50 HZ

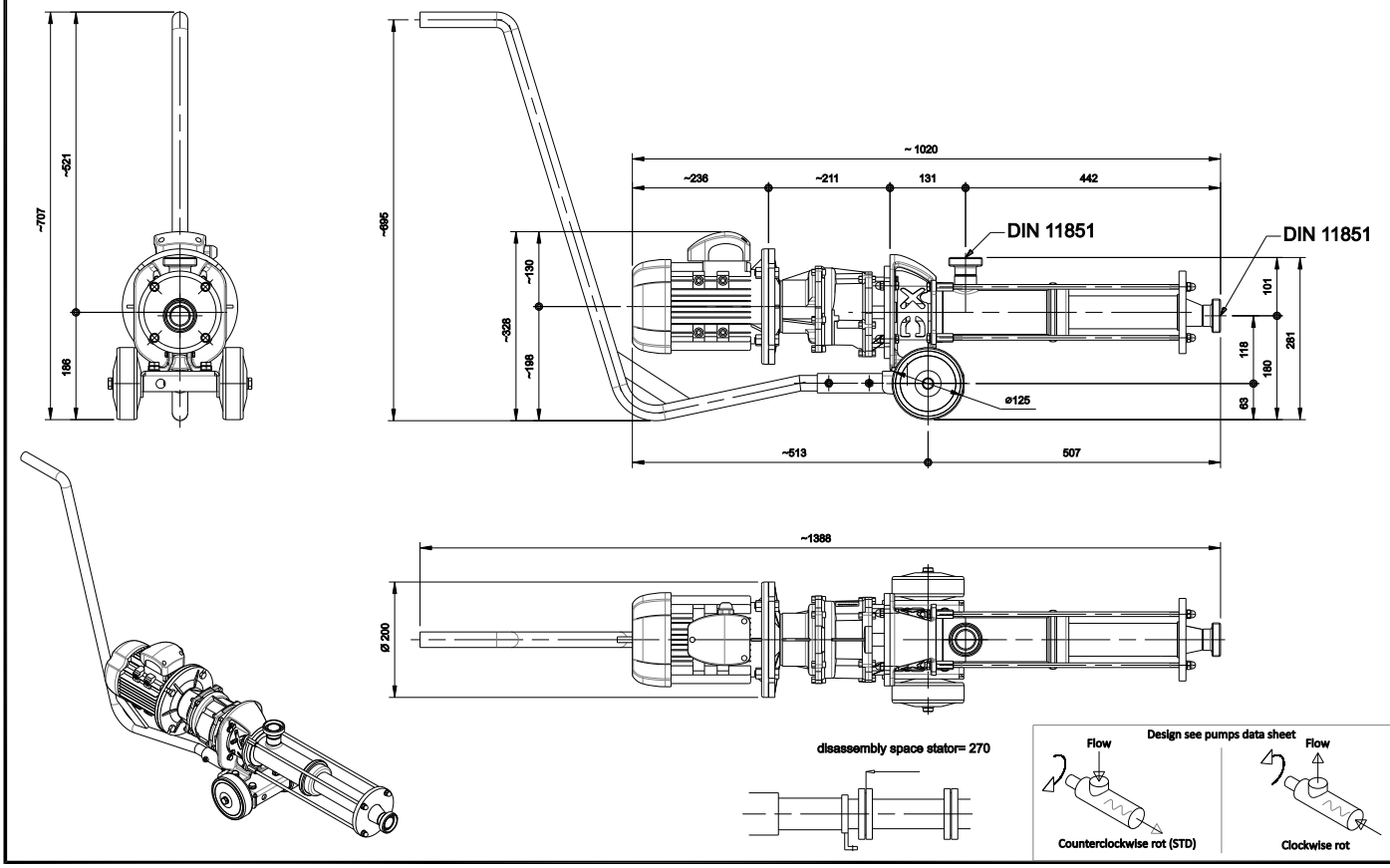

SERIE / *TYPE*

MXF 80

Elettropompe monovite a statore fisso
Fixed stator single screw pumps

LIVERANI
FLUID TRANSFER TECHNOLOGY

PERFORMANCE CURVE

Data Based on clean Water 20° C / 65° F

MXF 80
MXF 80 INCA

Maximum Pressure based on Abrasivity			
No	Low	Medium	High
6	5	4	3

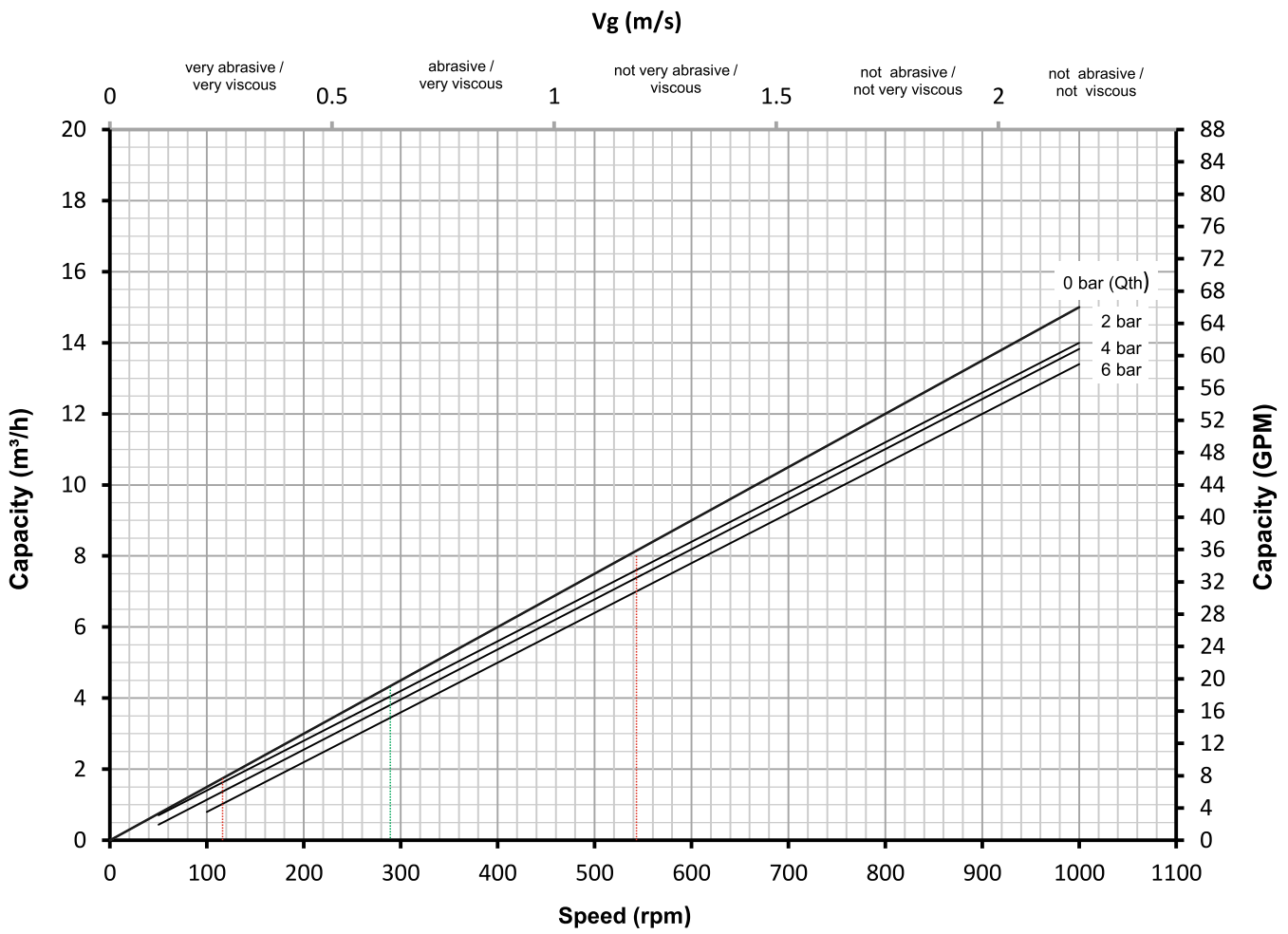

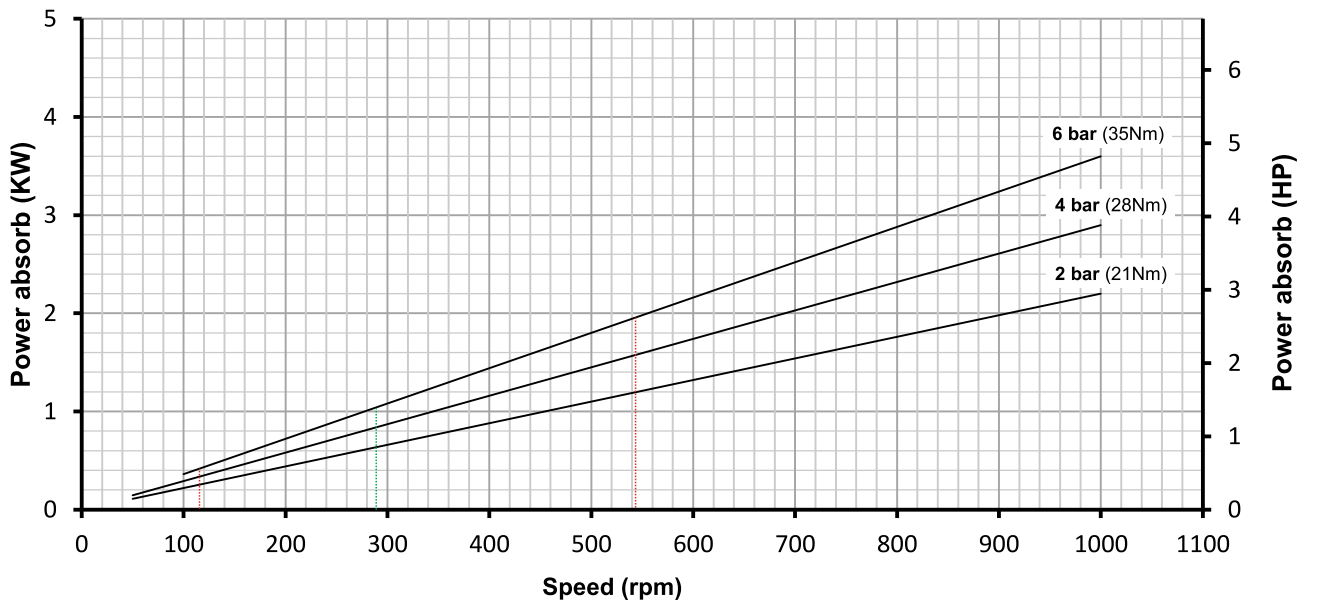

Starting Torque = **43** Nm \ **380.6** lbs*in

Performance tollerance ±10%

DIMENSIONI NON IMPEGNATIVE - APPROXIMATE DIMENSIONS - DIMENSIONS APPROXIMATIVES

MXF80 INOX - GEARMOTOR
KW 2,2 4 P. - 230/400V 50 HZ

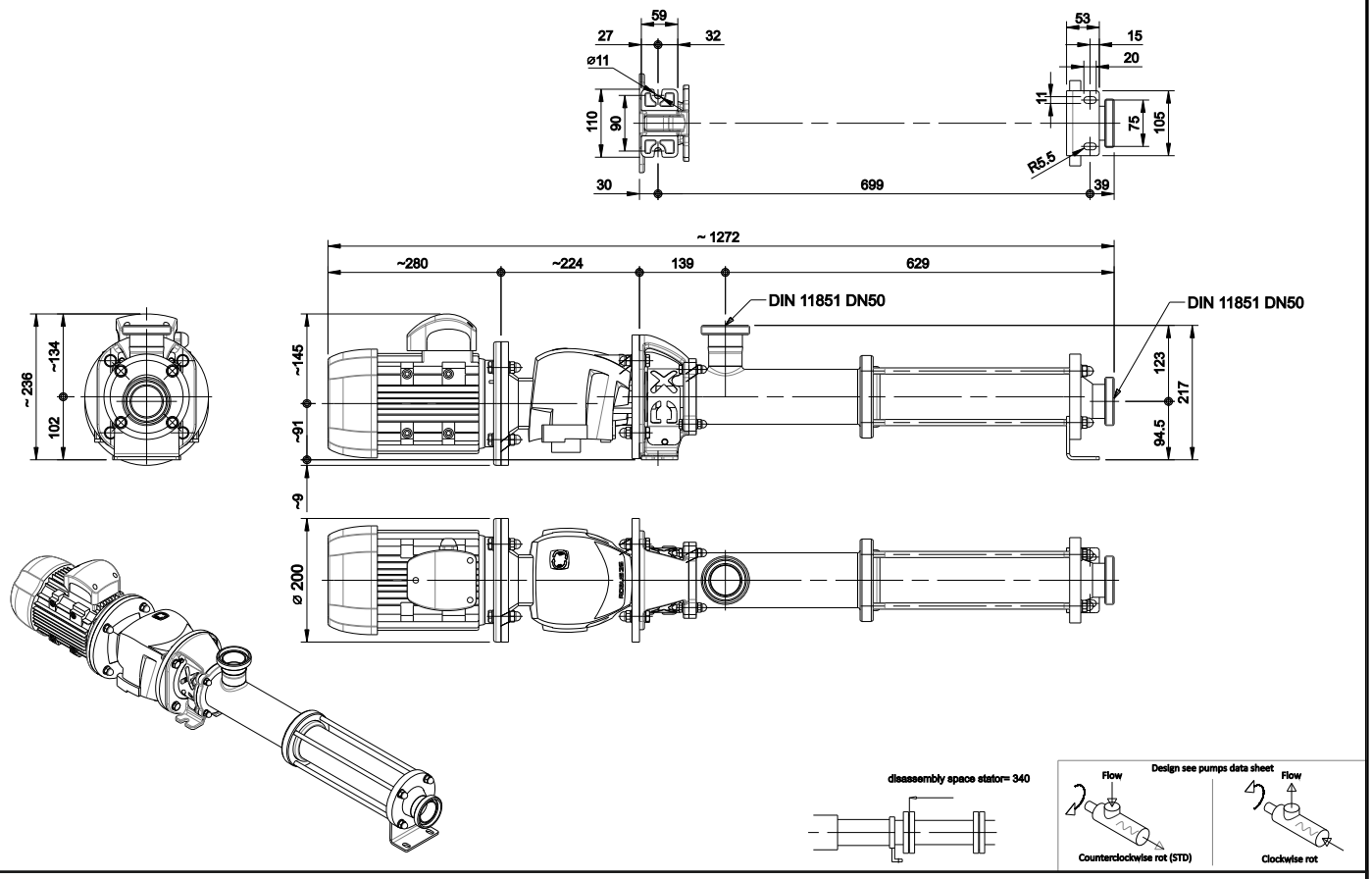

MXF80INCA INOX - TROLLEY
INVERTER KW 2,2 230V 50 HZ

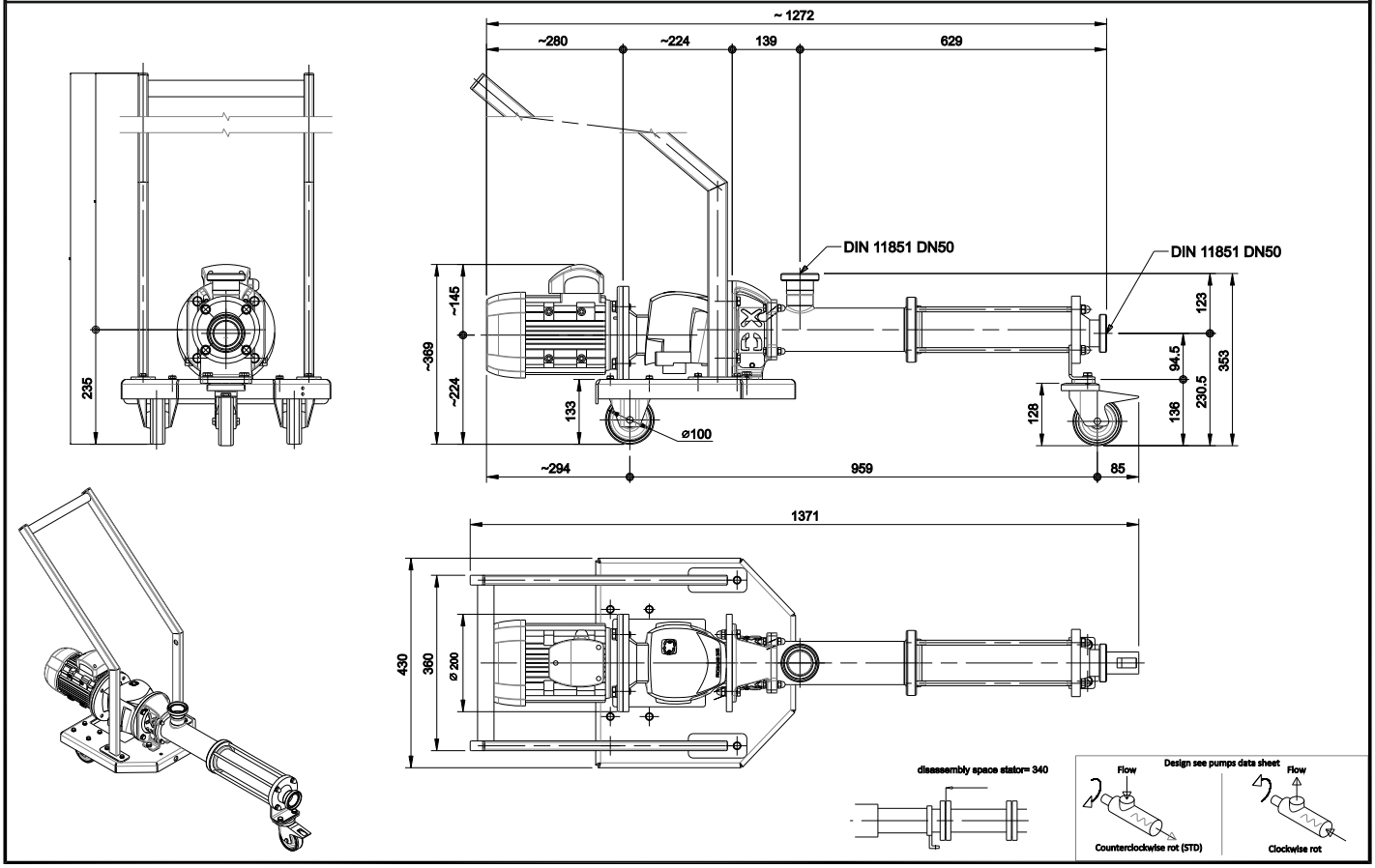

SERIE / *TYPE*

MXF 200

Elettropompe monovite a statore fisso
Fixed stator single screw pumps

LIVERANI
FLUID TRANSFER TECHNOLOGY

PERFORMANCE CURVE

Data Based on clean Water 20° C / 65° F

MXF 200
MXF 200 INCA

Maximum Pressure based on Abrasivity			
No	Low	Medium	High
6	5	4	3

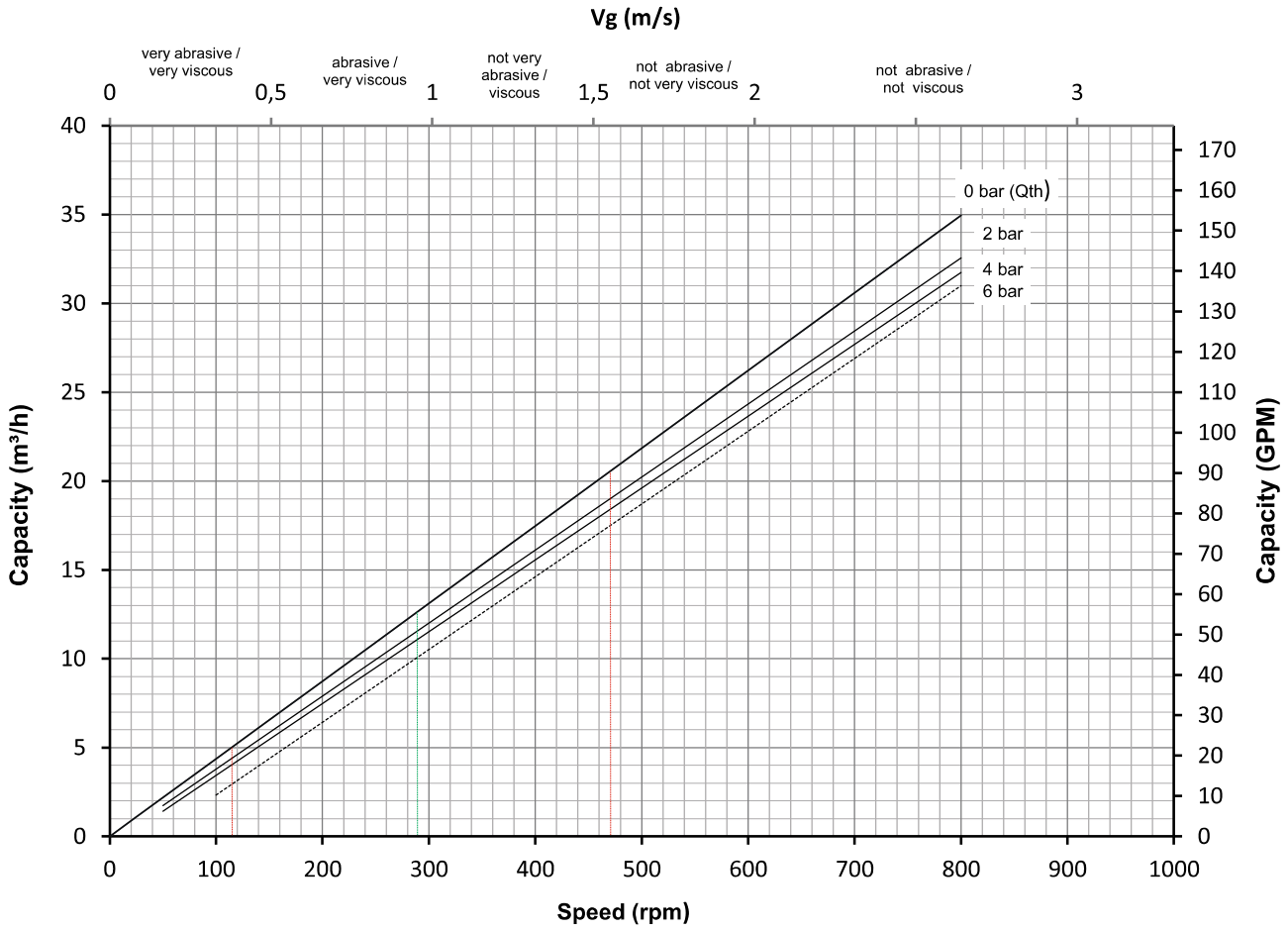

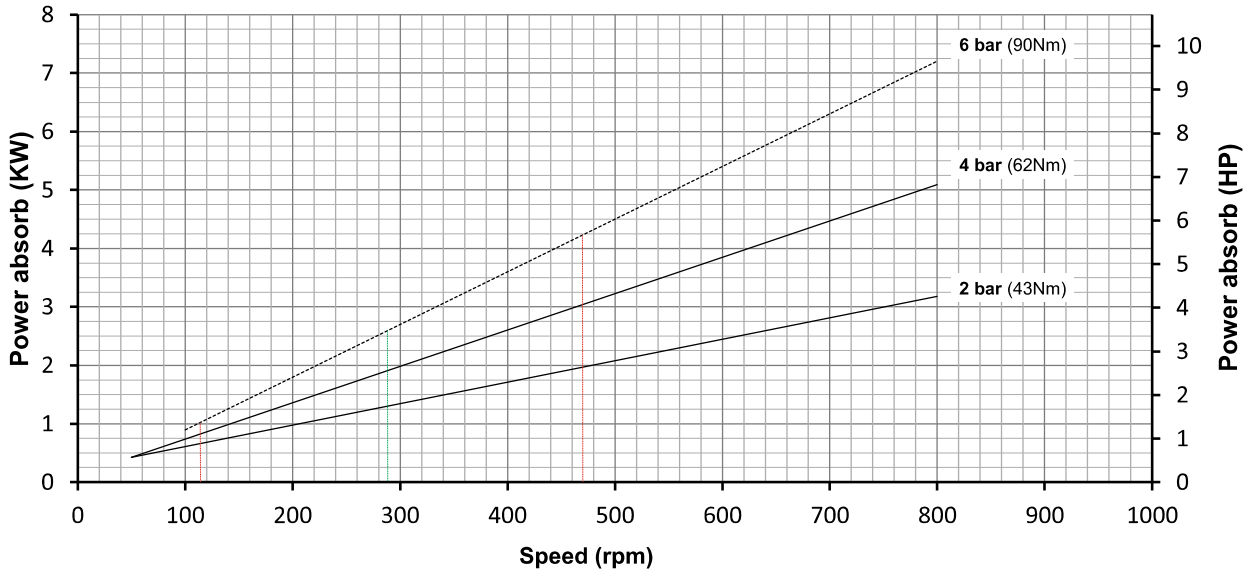

Starting Torque = **90** Nm \ **796,5** lbs*in

Performance tollerance ±10%

DIMENSIONI NON IMPEGNATIVE - APPROXIMATE DIMENSIONS - DIMENSIONS APPROXIMATIVES

MXF200 INOX - GEARMOTOR
KW 4 4 P. - 230/400V 50 HZ

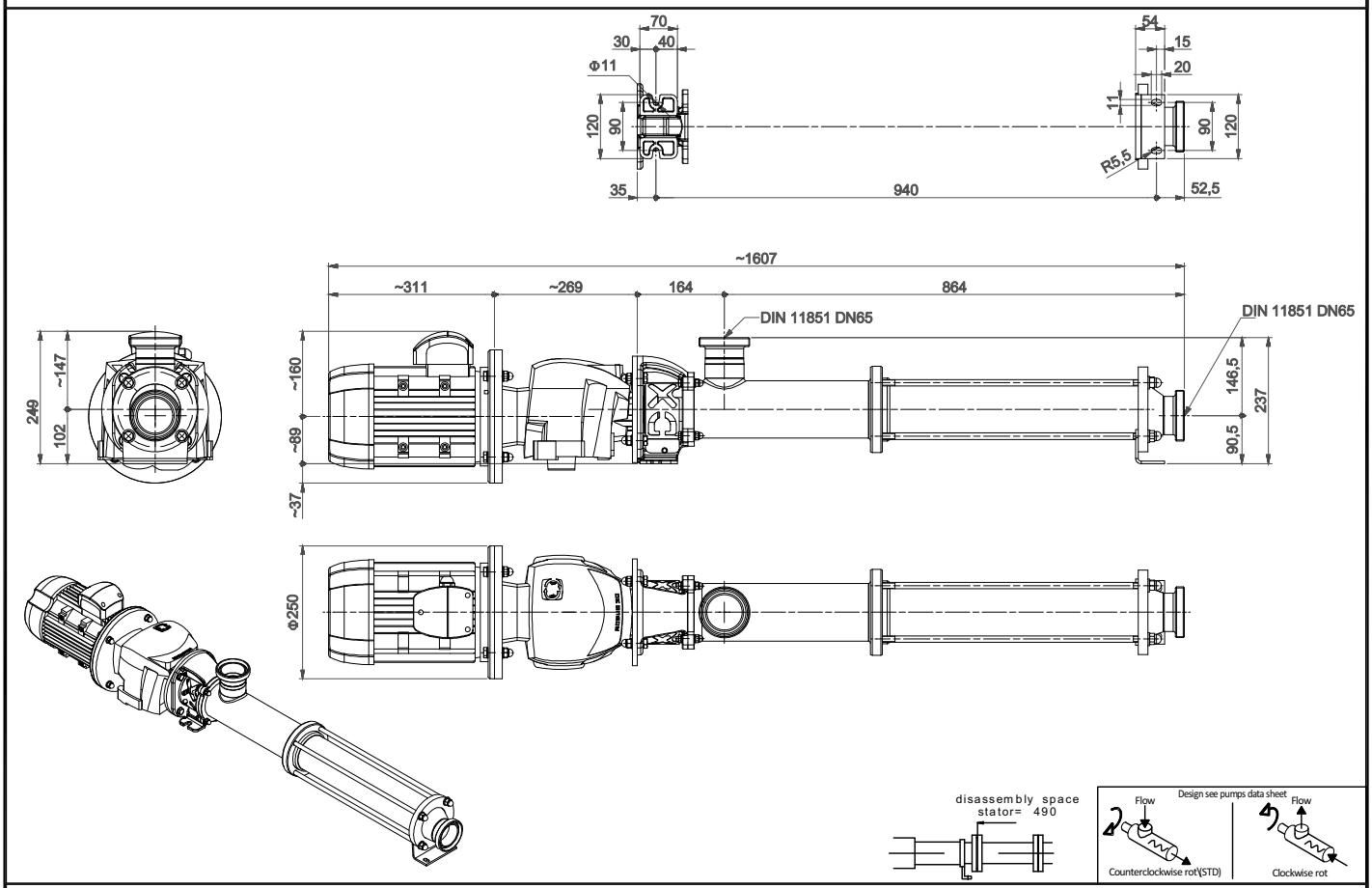

MXF200INCA INOX - TROLLEY
INVERTER KW 4 400V 50 HZ

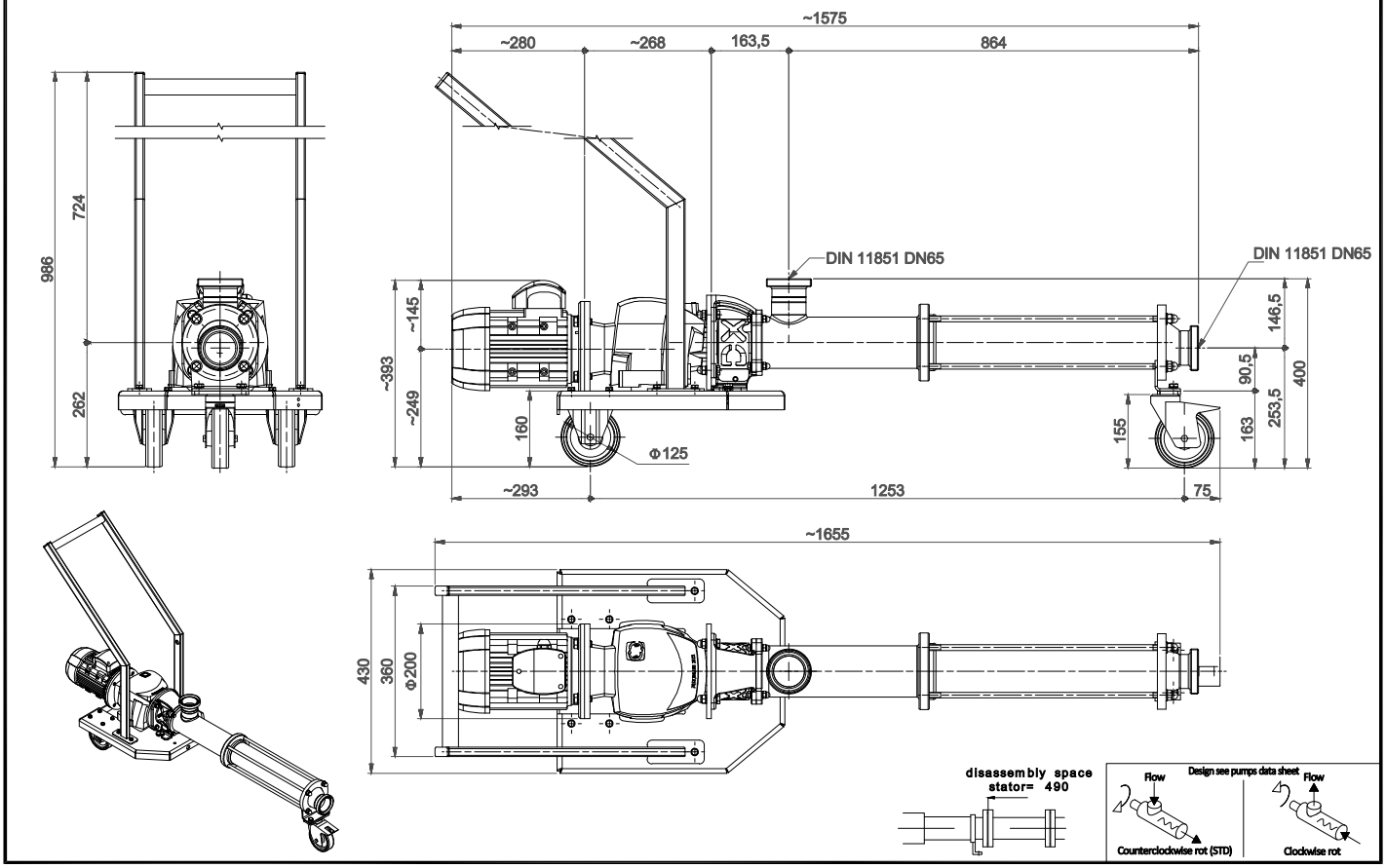

SERIE / *TYPE*

MXF 300

Elettropompe monovite a statore fisso
Fixed stator single screw pumps

LIVERANI
FLUID TRANSFER TECHNOLOGY

PERFORMANCE CURVE

Data Based on clean Water 20° C / 65° F

Maximum Preassure based on Abrasivity			
No	Low	Medium	High
6	5	4	3

MXF 300
MXF 300 INCA

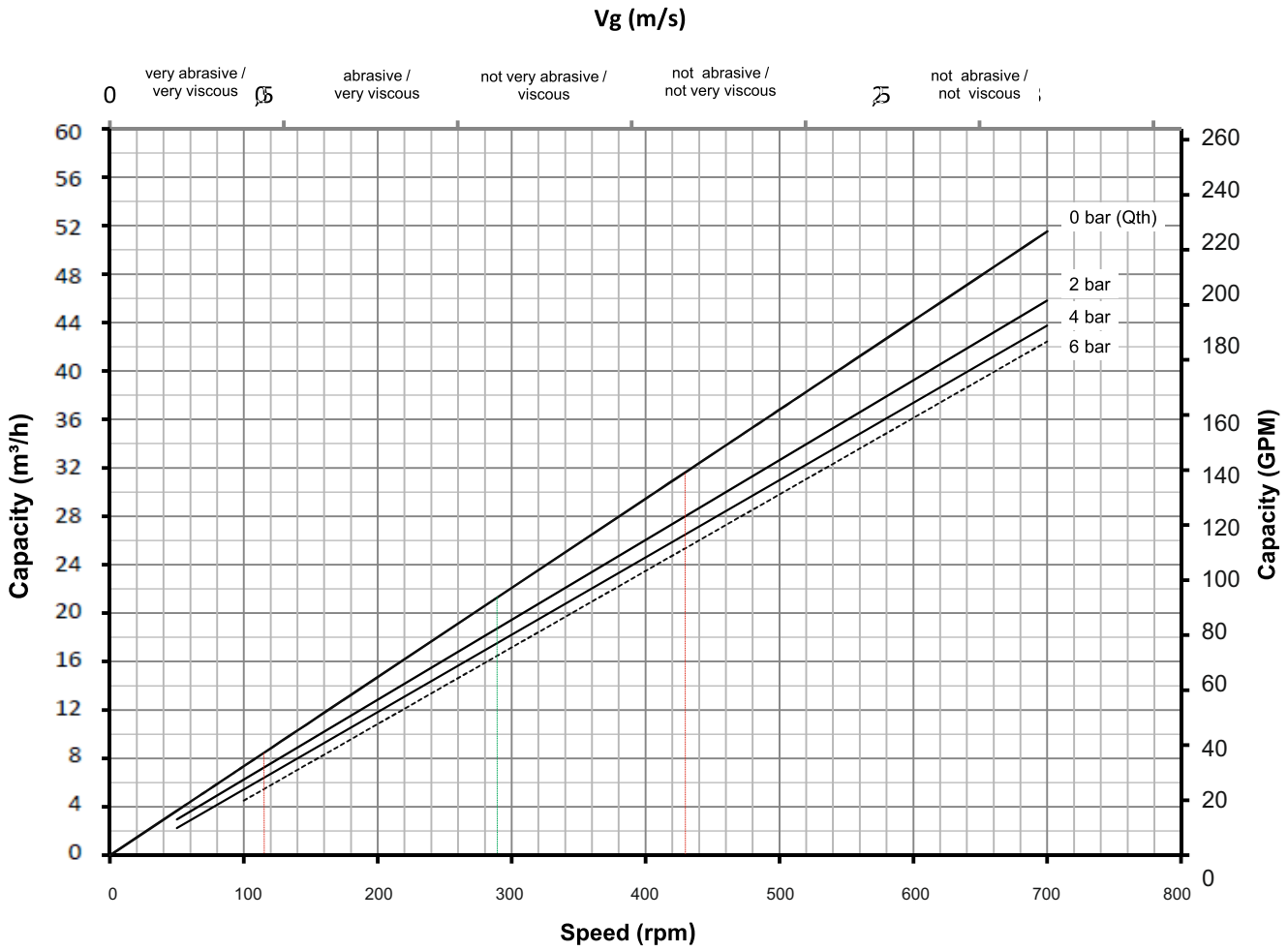

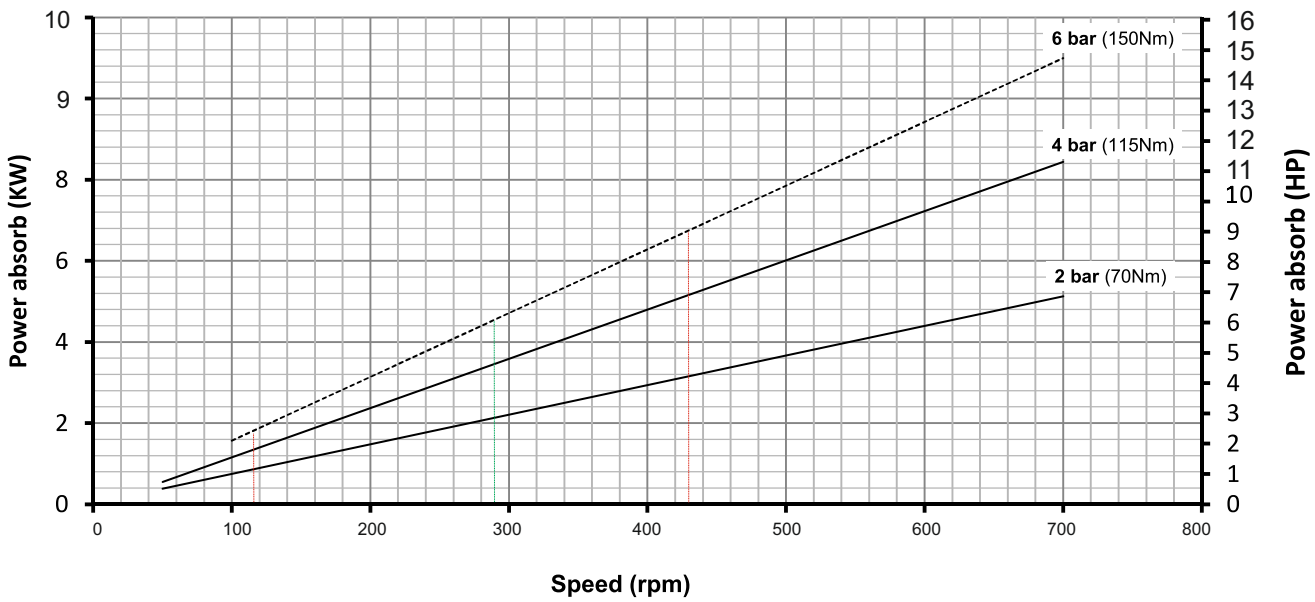

Starting Torque = **140** Nm \ **1239** lbs□in

Performance tollerance ±10%

DIMENSIONI NON IMPEGNATIVE - APPROXIMATE DIMENSIONS - DIMENSIONS APPROXIMATIVES

MXF300 INOX - GEARMOTOR
KW 5,5 4 P. - 230/400V 50 HZ

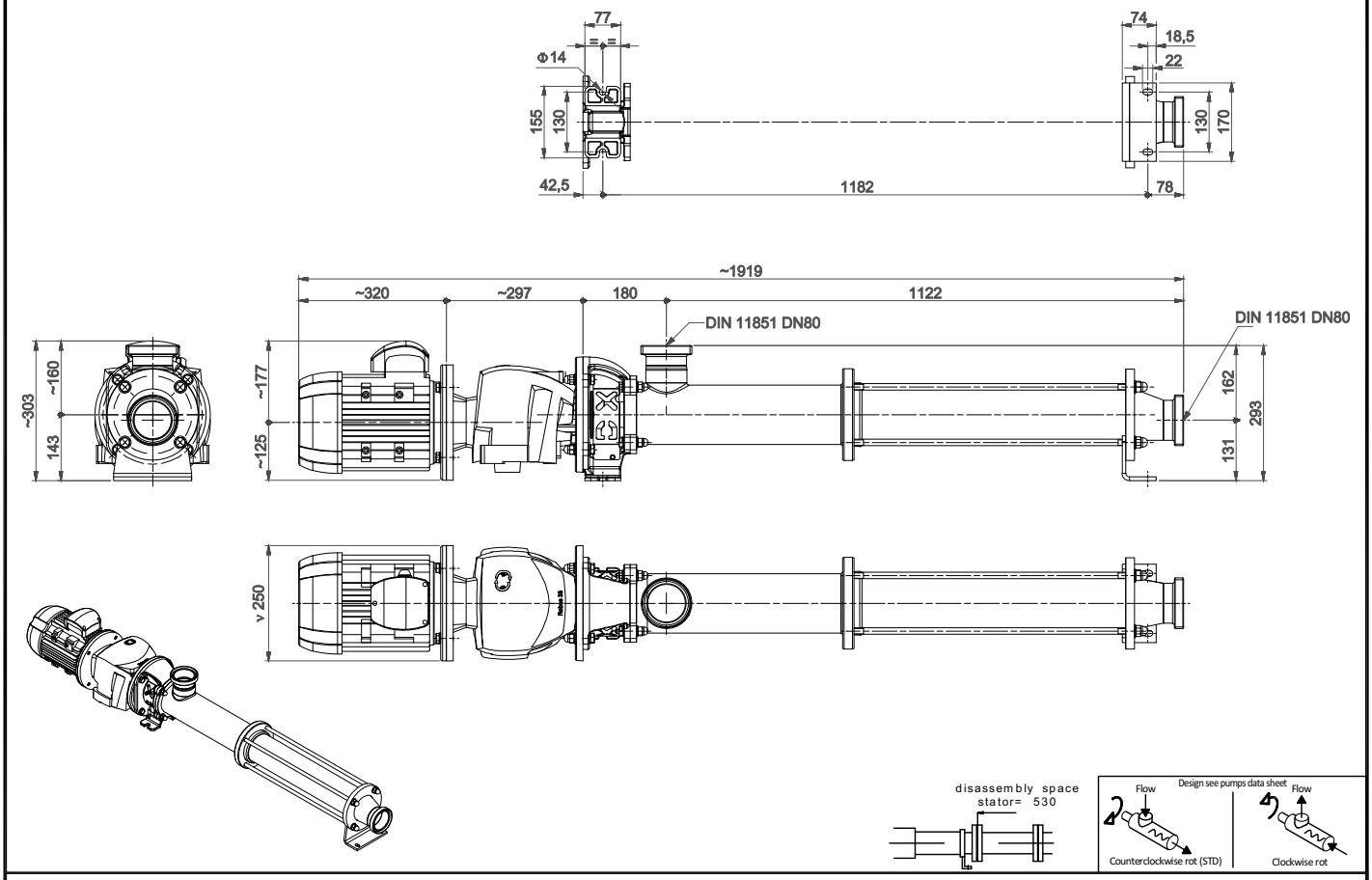

MXF300INCA INOX - TROLLEY
INVERTER KW 5,5 400V 50 HZ

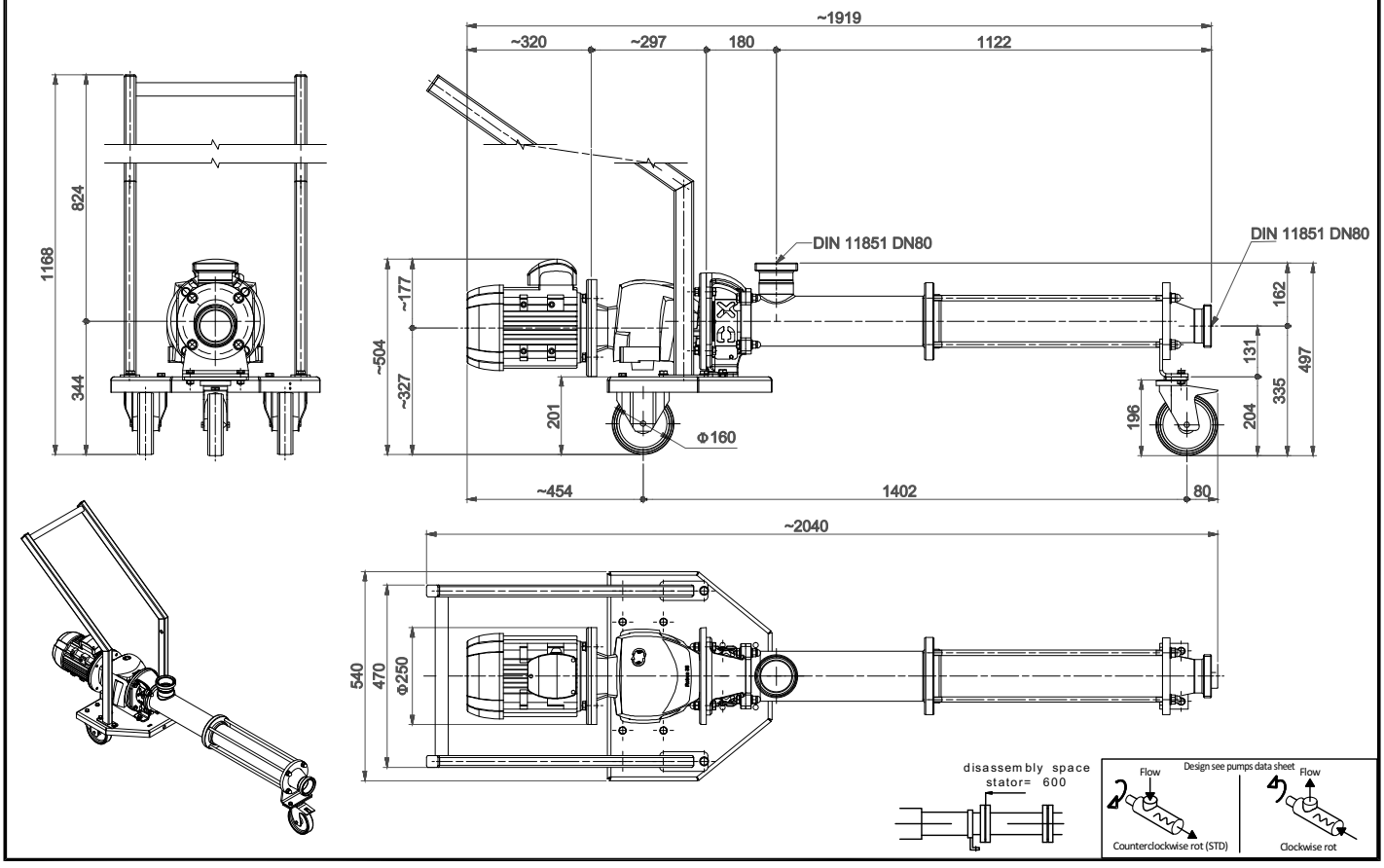

SERIE / *TYPE*

MXF 600-7,5

Elettropompe monovite
Single screw pumps

LIVERANI
FLUID TRANSFER TECHNOLOGY

PERFORMANCE CURVE

Data Based on clean Water 20° C / 65° F

Maximum Pressure based on Abrasivity			
No	Low	Medium	High
6	5	4	3

MXF 600-7,5
MXF 600-7,5 INCA

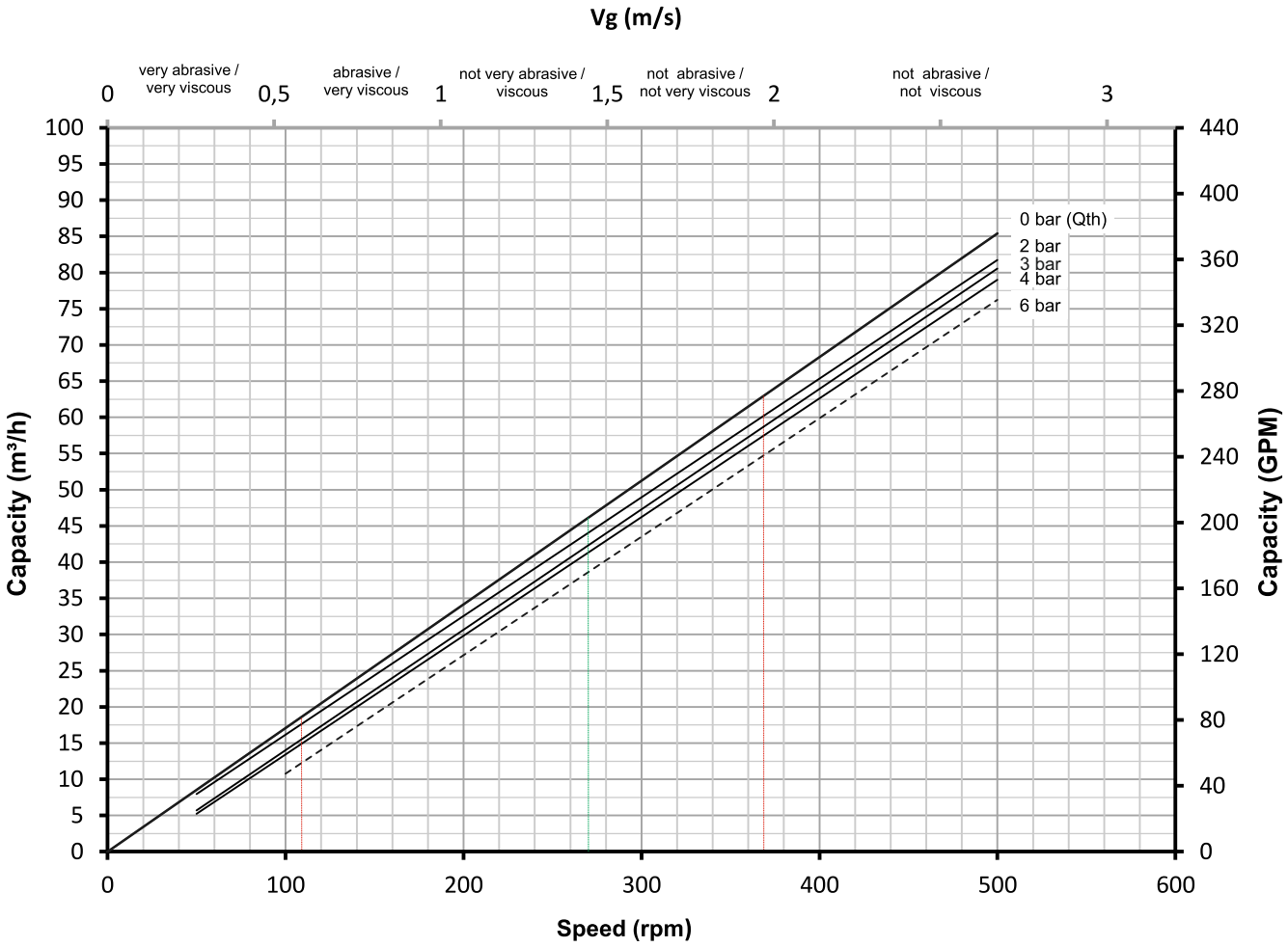

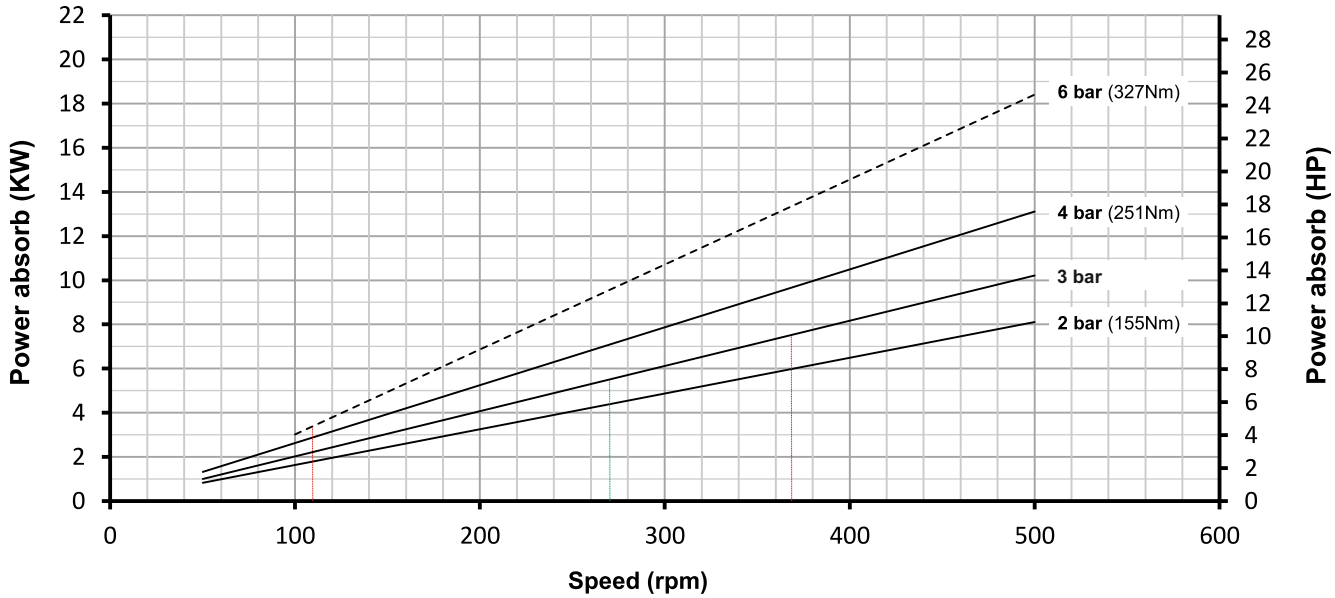

Starting Torque = **350** Nm \ **3098** in/lbs

Performance tollerance ±10%

DIMENSIONI NON IMPEGNATIVE - APPROXIMATE DIMENSIONS - DIMENSIONS APPROXIMATIVES

MXF600 INOX - GEARMOTOR
KW 7,5 4 P. - 230/400V 50 HZ

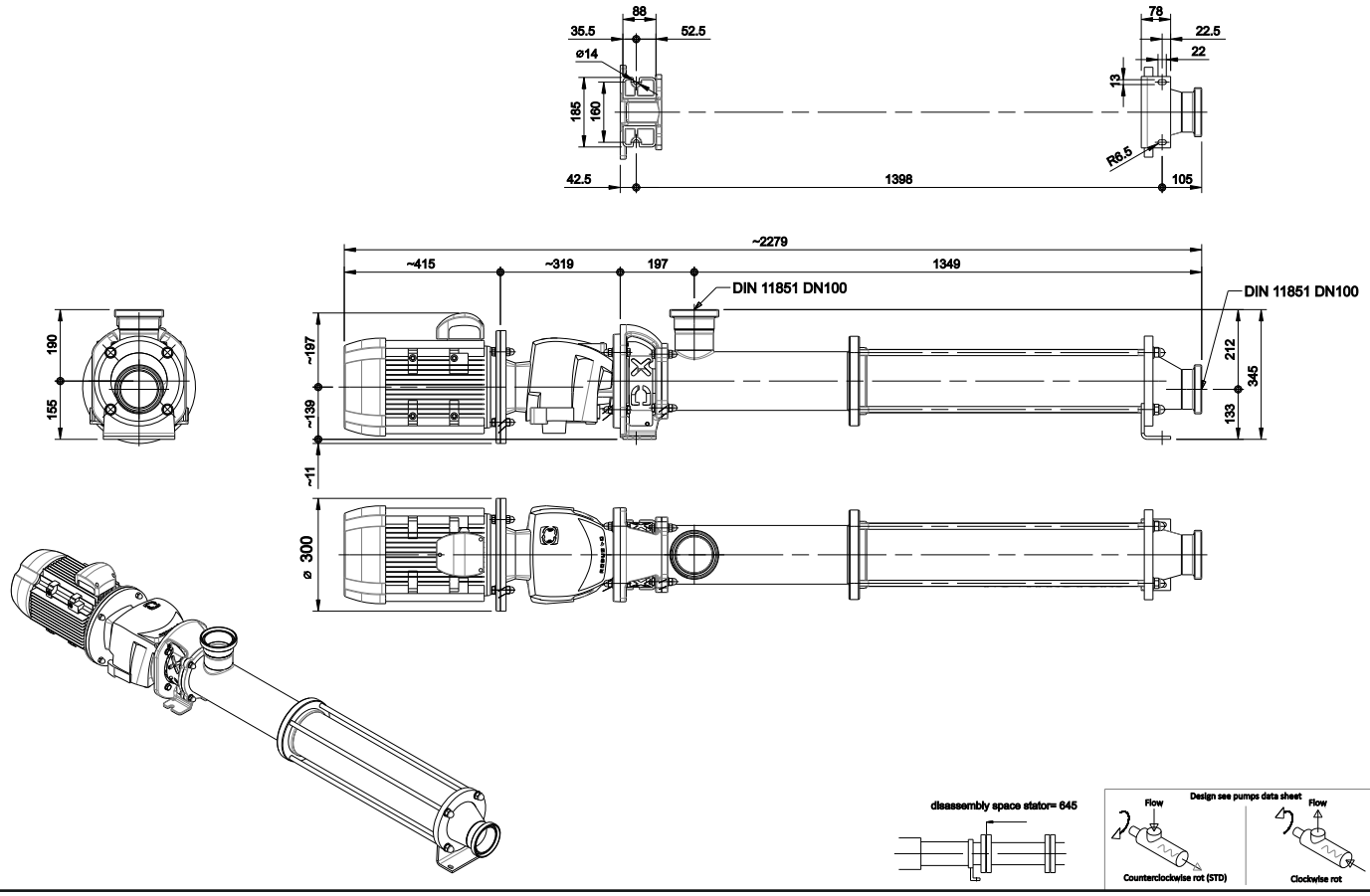

MXF600INCA INOX - TROLLEY
INVERTER KW 7,5 400V 50 HZ

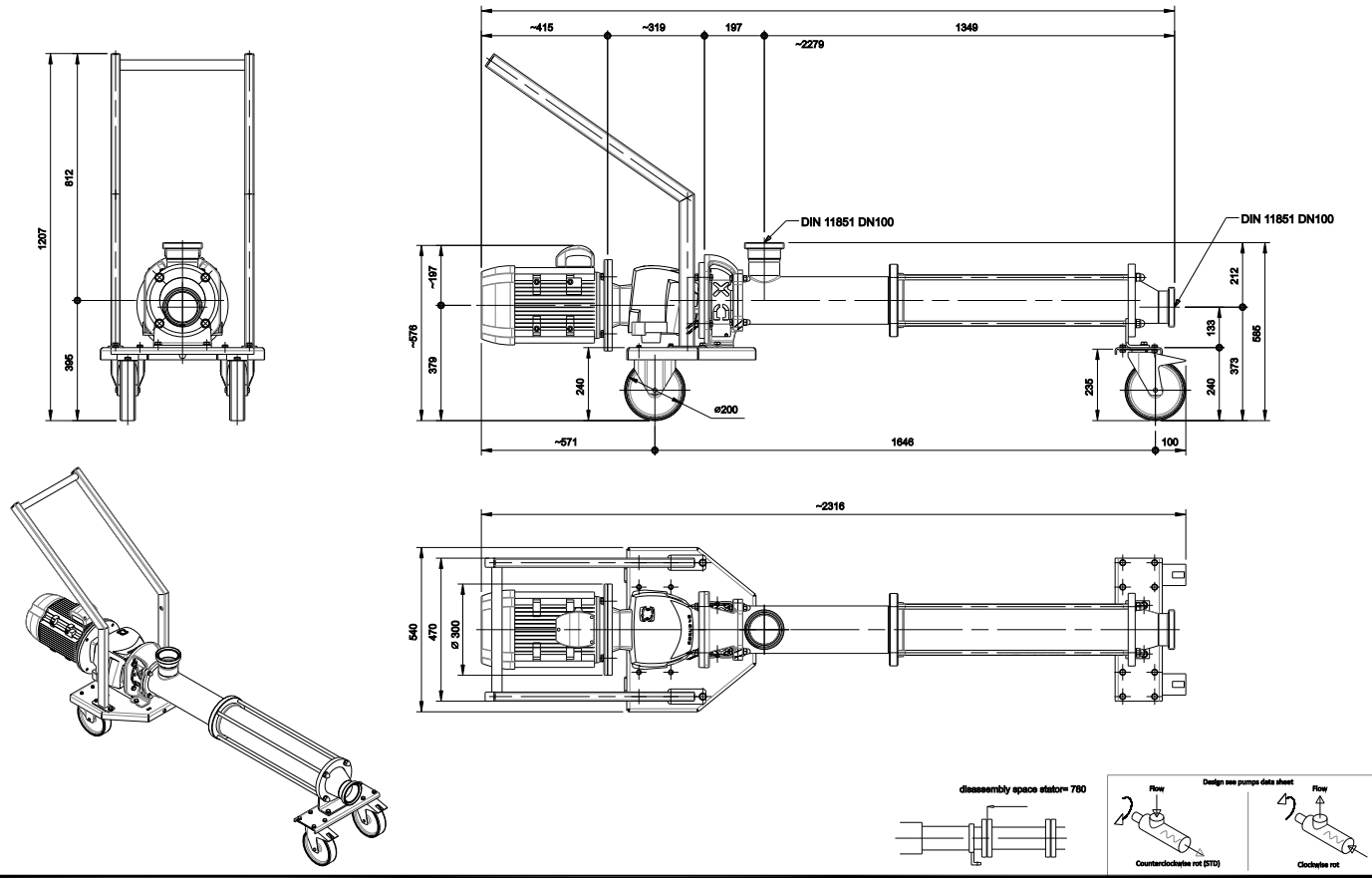

SERIE / *TYPE*

MXF 600-11

Elettropompe monovite
Single screw pumps

LIVERANI
FLUID TRANSFER TECHNOLOGY

PERFORMANCE CURVE

Data Based on clean Water 20° C / 65° F

Maximum Pressure based on Abrasivity			
No	Low	Medium	High
6	5	4	3

MXF 600-11
MXF 600-11 INCA

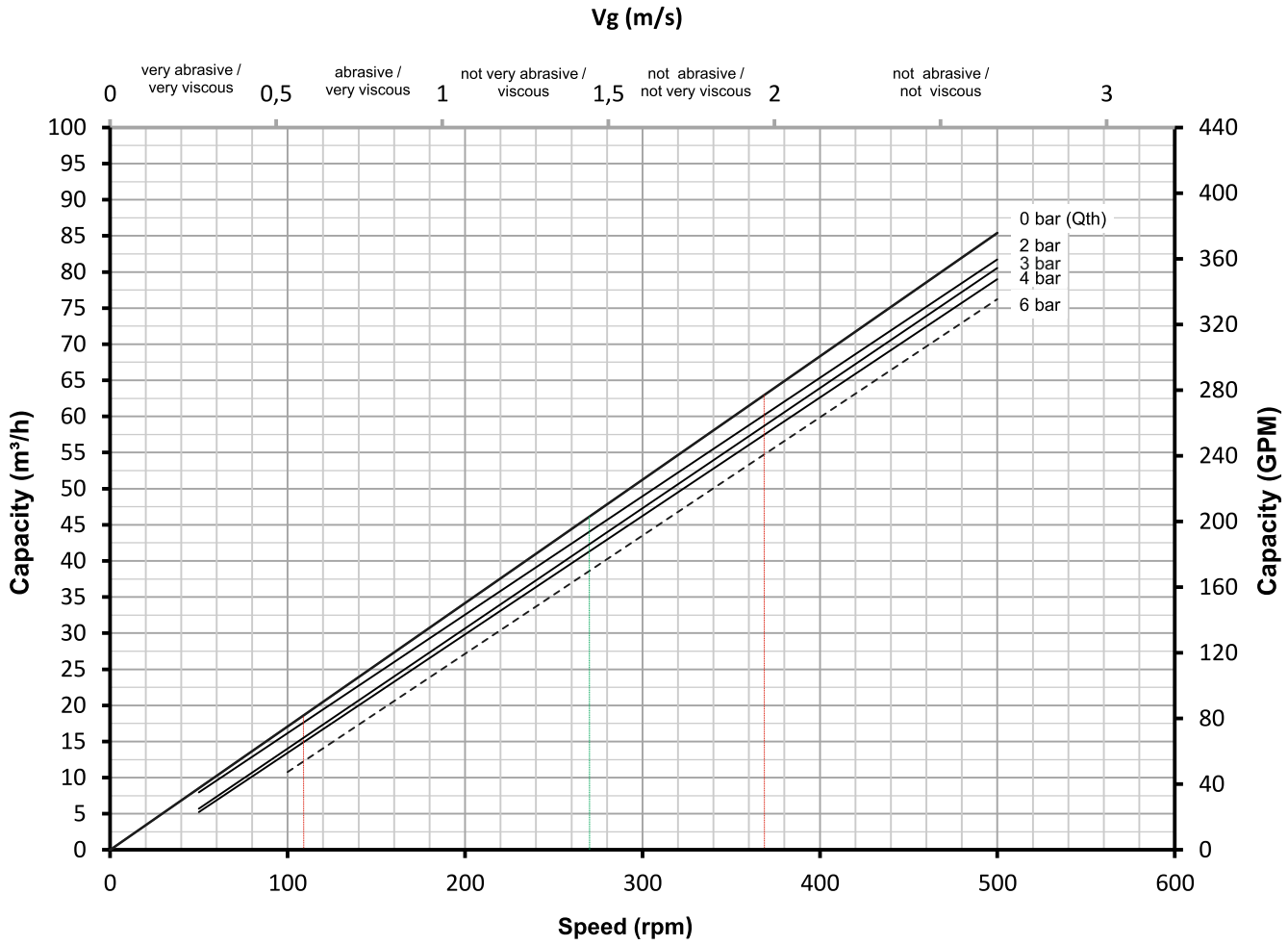

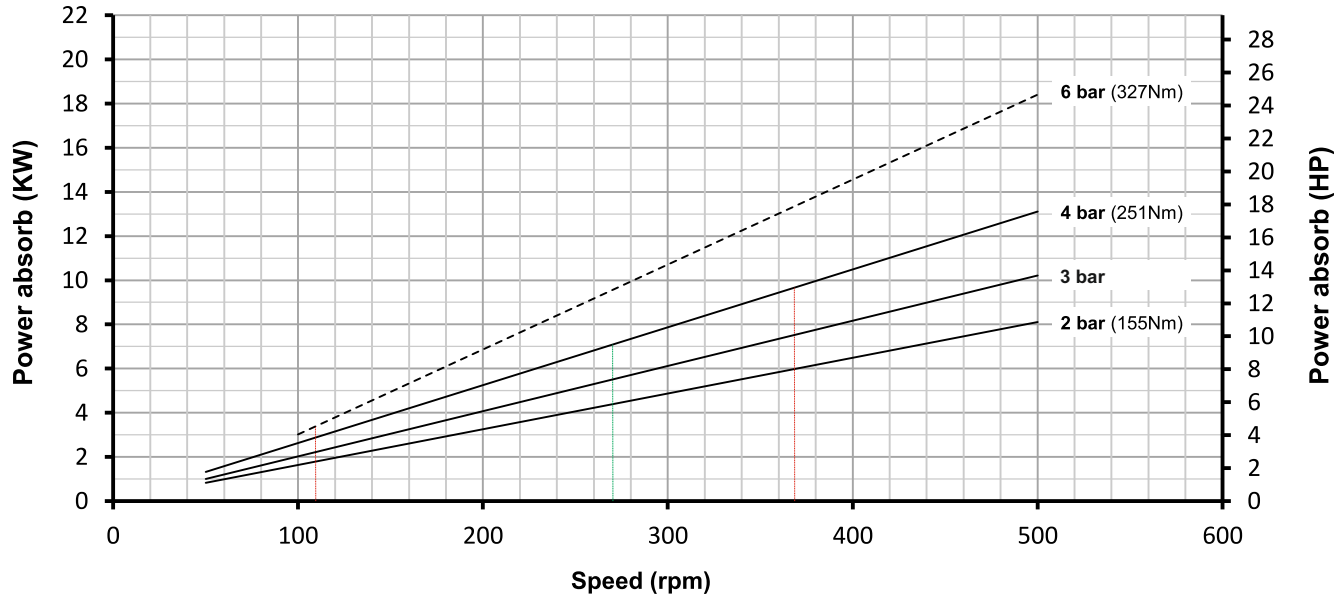

Starting Torque = **350** Nm \ **3098** in/lbs

Performance tollerance ±10%

DIMENSIONI NON IMPEGNATIVE - APPROXIMATE DIMENSIONS - DIMENSIONS APPROXIMATIVES

MXF600 INOX - GEARMOTOR
KW 11 4 P. - 230/400V 50 HZ

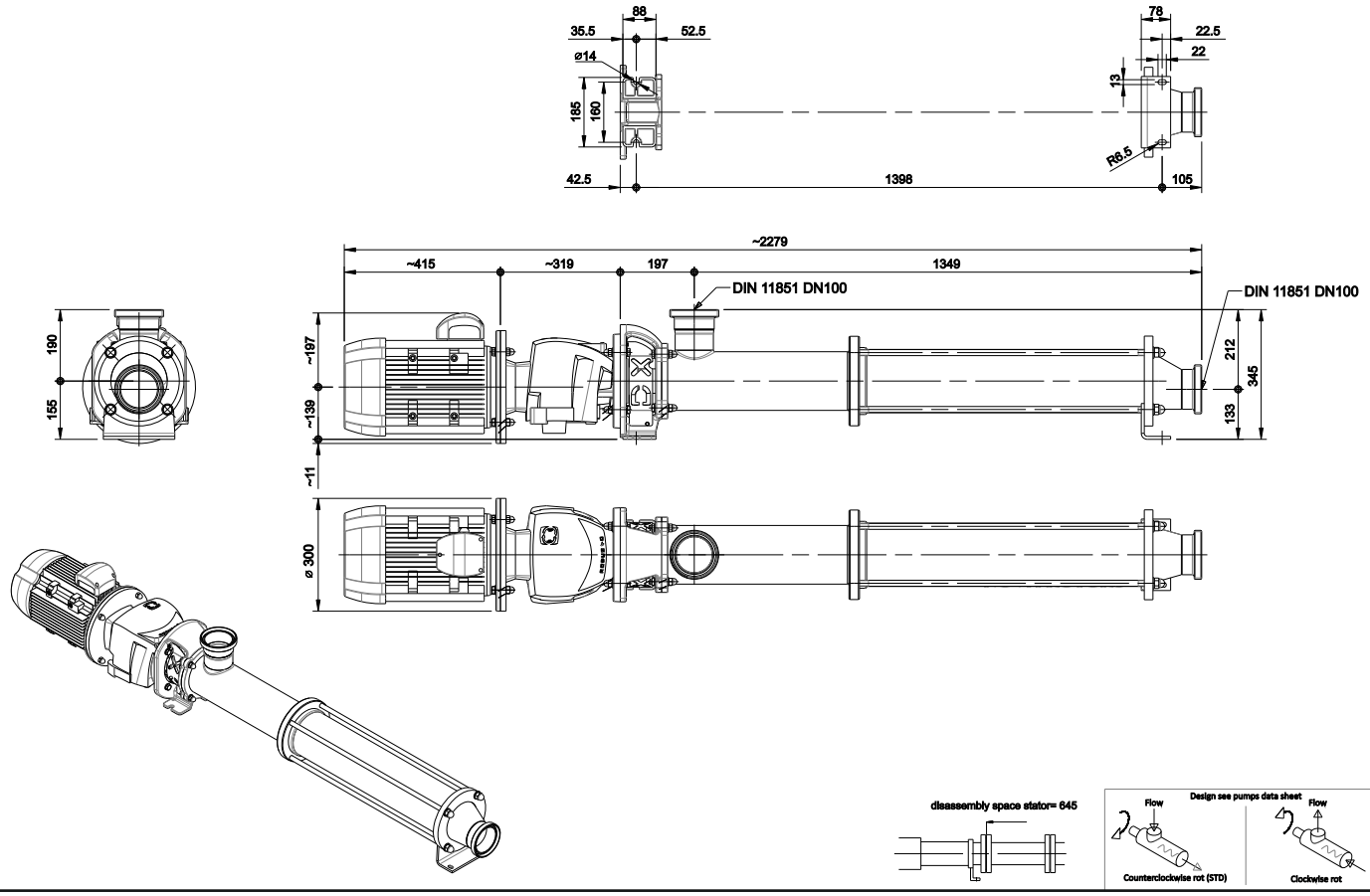

MXF600INCA INOX - TROLLEY
INVERTER KW 11 400V 50 HZ

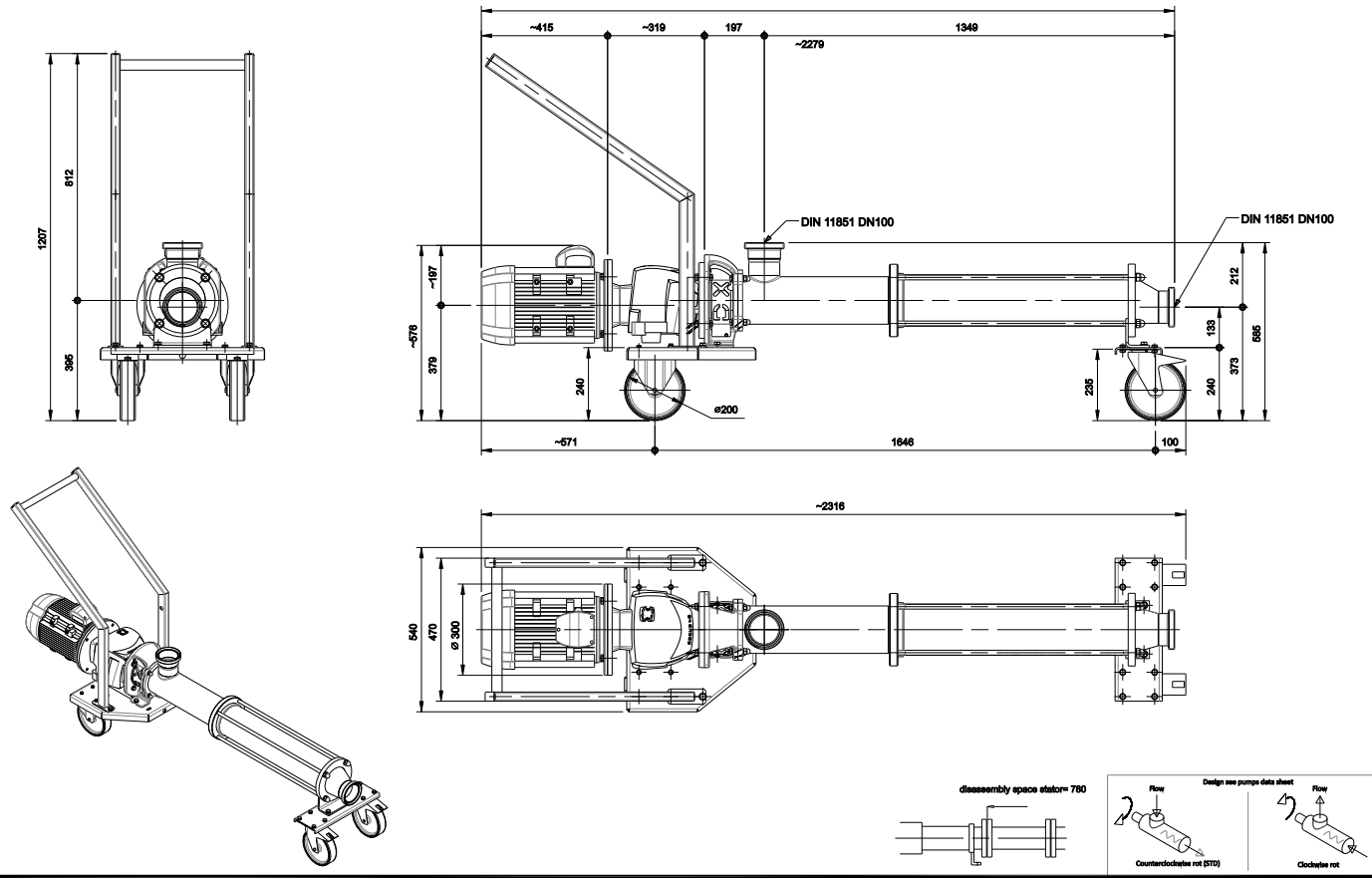

SERIE / *TYPE*

MXF 1200

Elettropompe monovite
Single screw pumps

LIVERANI
FLUID TRANSFER TECHNOLOGY

PERFORMANCE CURVE

Data Based on clean Water 20° C / 65° F

Maximum Pressure based on Abrasivity			
No	Low	Medium	High
6	5	4	3

MXF 1200
MXF 1200 INCA

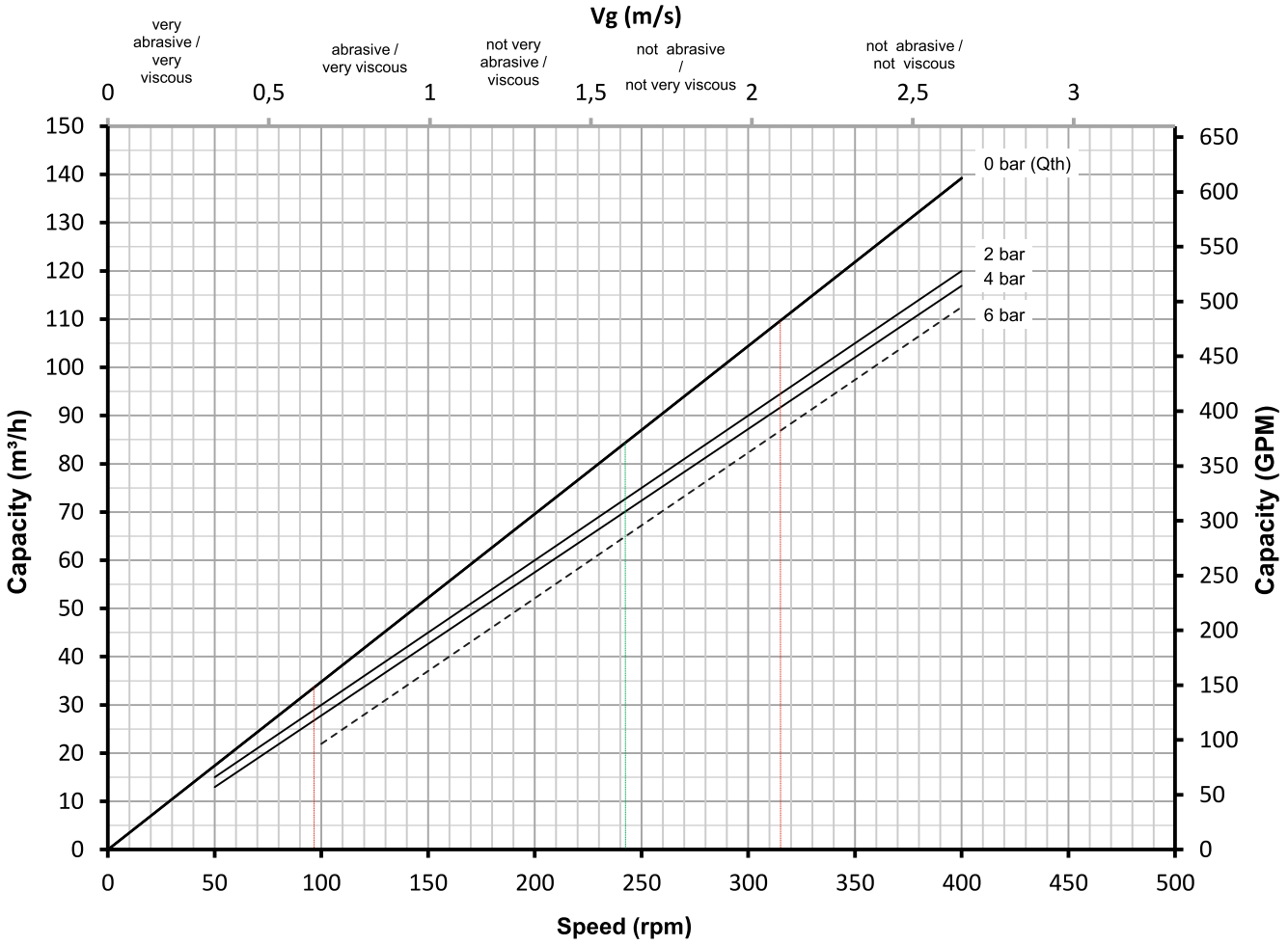

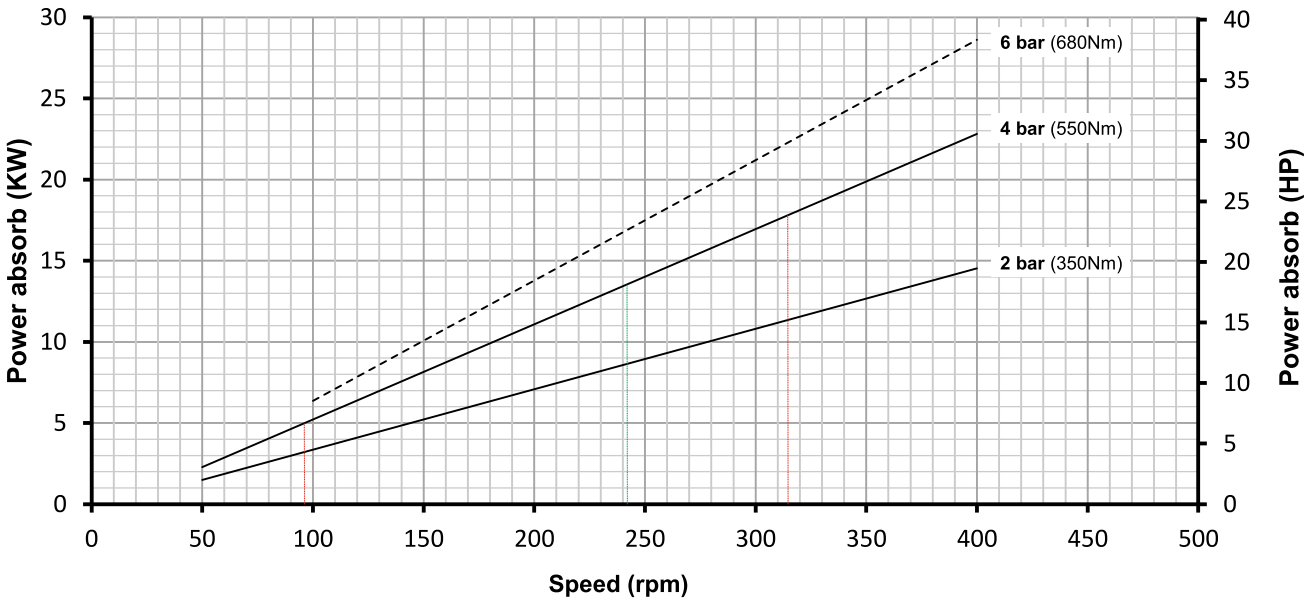

Starting Torque = **700** Nm \ **6195** in/lbs

Performance tollerance ±10%

DIMENSIONI NON IMPEGNATIVE - APPROXIMATE DIMENSIONS - DIMENSIONS APPROXIMATIVES

MXF1200 INOX - GEARMOTOR
KW 15 4 P. - 400/690V 50 HZ

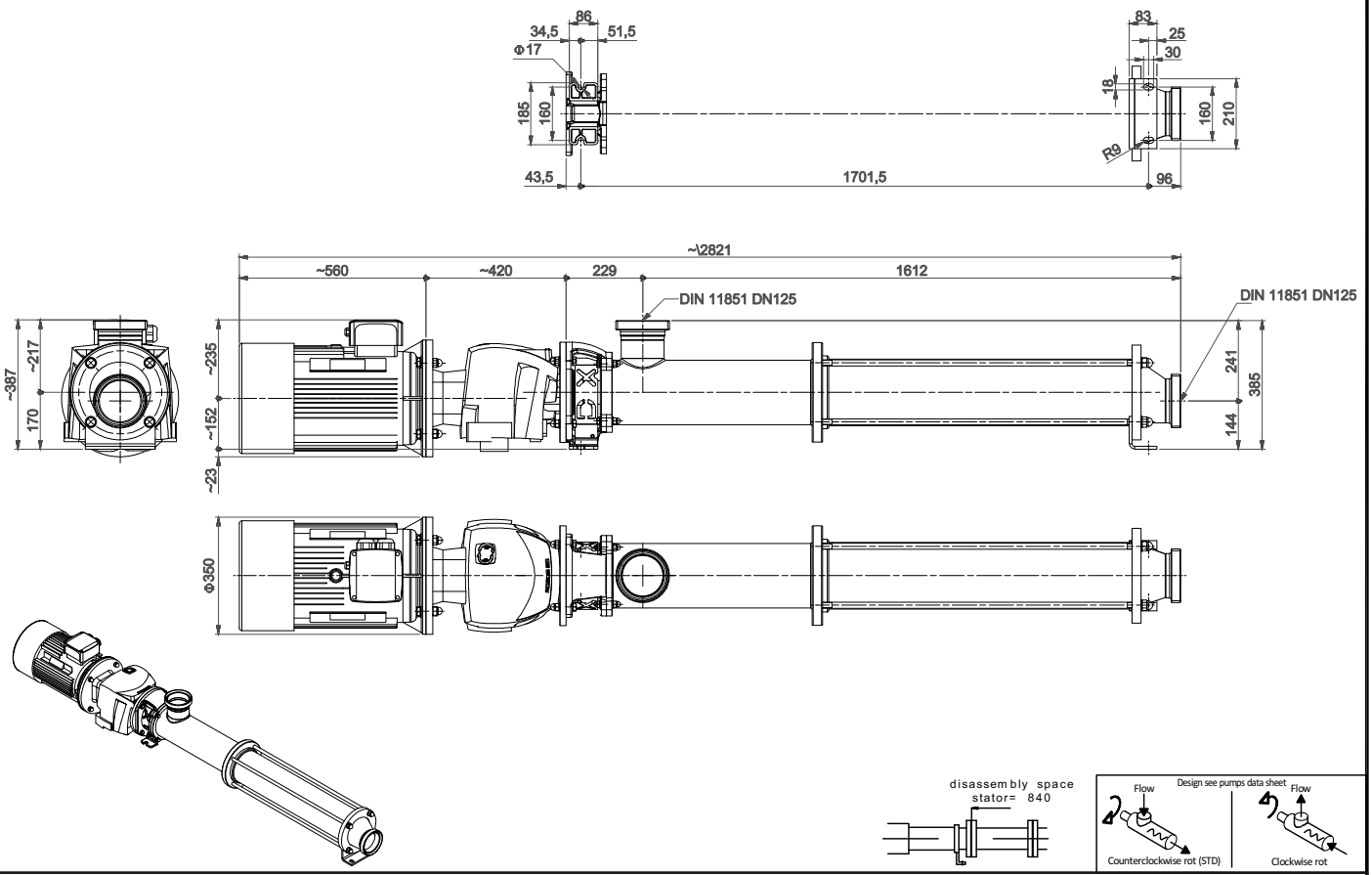

MXF1200INCA INOX - TROLLEY
INVERTER KW 15 400V 50 HZ

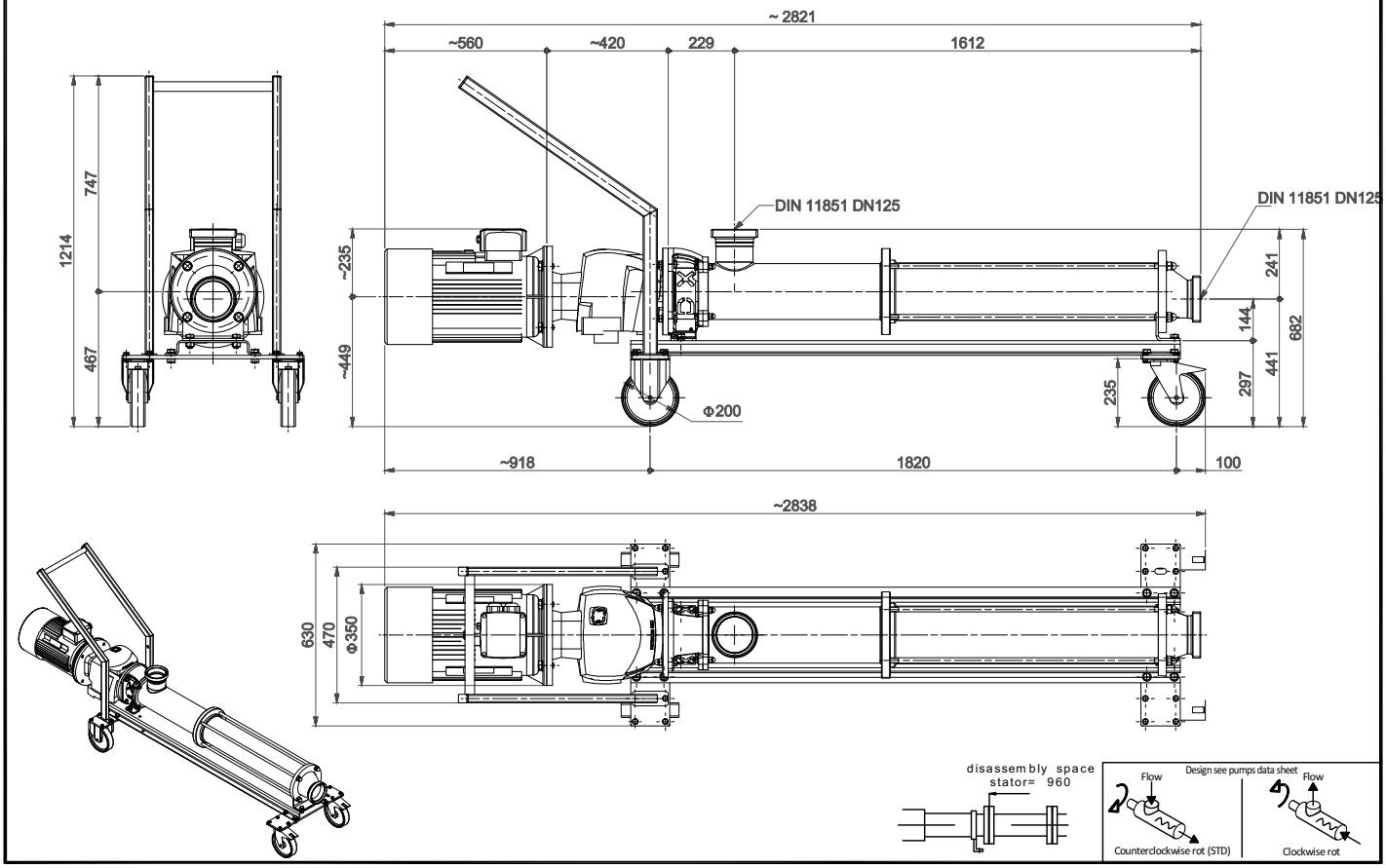

ELETTROPOMPE MONOVITE A STATORE FISSO
FIXED STATOR SINGLE SCREW PUMPS
ELECTROPOMPES A VIS HELICOIDALE A STATOR FIXE
ELEKTRISCHE SCHNECKENPUMPEN FESTSTEHENDEN STATOR
ELECTROBOMBAS DE TORNILLO HELICOIDAL A ESTATOR FIJO

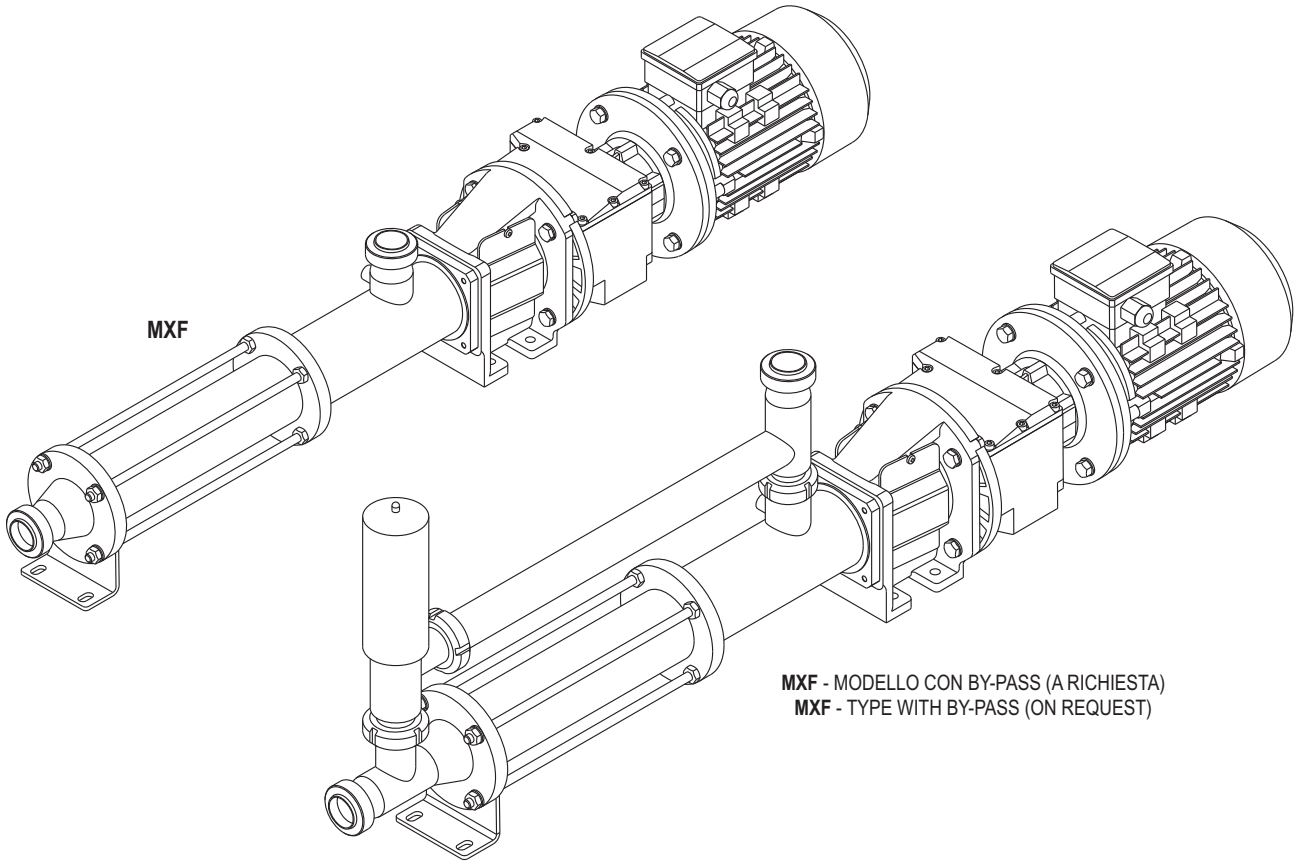

Modello*** Type***	Uscite Inlet/Outlet	Tenuta Meccanica Mechanical seal	Materiale Material	Motore* Motor*	kW	Giri/min Rpm	Portata l/h Capacity l/h	Prevalenza Head	Codice Code
MXF30	DIN32	SiC-SiC-EPDM	AISI 316	TF 400V 50Hz	1,1	473	1600	40 m	8245MXF30RID
MXF80	DIN50	SiC-SiC-EPDM	AISI 316	TF 400V 50Hz	2,2	287	4000	40 m	8245MXF80RID
MXF200	DIN65	SiC-SiC-EPDM	AISI 316	TF 400V 50Hz	4,0	287	11000	40 m	8245MXF200RID
MXF300	DIN80	SiC-SiC-EPDM	AISI 304**	TF 400V 50Hz	5,5	287	20000	40 m	8245MXF300RID
MXF600-7.5	DIN100	SiC-SiC-EPDM	AISI 304**	TF 400V 50Hz	7,5	270	44000	30 m	8245MXF600RID
MXF600-11	DIN100	SiC-SiC-EPDM	AISI 304**	TF 400V 50Hz	11,0	270	44000	40 m	8245MXF600MRID
MXF1200	DIN125	SiC-SiC-EPDM	AISI 304**	TF 400V 50Hz	15,0	242	80000	40 m	8245MXF1200RID

Accessori Accessories	Codice Code
BY-PASS Ø25 per modello **MXF30** / BY-PASS Ø25 for type **MXF30**	8245MXF30BP25
BY-PASS Ø32 per modello **MXF80** / BY-PASS Ø32 for type **MXF80**	8245MXF80BP32
BY-PASS Ø40 per modello **MXF200** / BY-PASS Ø40 for type **MXF200**	8245MXF200BP40
BY-PASS Ø50 per modello **MXF300** / BY-PASS Ø50 for type **MXF300**	8245MXF300BP50
BY-PASS Ø65 per modello **MXF600-7.5** e **MXF600-11** / BY-PASS Ø65 for type **MXF600-7.5** and **MXF600-11**	8245MXF600BP65
BY-PASS Ø80 per modello **MXF1200** / BY-PASS Ø80 for type **MXF1200**	8245MXF1200BP80
Base per modello **MXF30** / Base for type **MXF30**	
Base per modello **MXF80** / Base for type **MXF80**	
Base per modello **MXF200** / Base for type **MXF200**	
Base per modello **MXF300** / Base for type **MXF300**	
Base per modello **MXF600-7.5** e **MXF600-11** / Base for type **MXF600-7.5** and **MXF600-11**	
Base per modello **MXF1200** / Base for type **MXF1200**	

(*) TF = Trifase/Three Phase
(**) A richiesta in acciaio inox AISI 316 - Stainless steel AISI 316 on demand
(***) Statore in NBR alimentare, altri materiali a richiesta - Foodgrade NBR stator, other materials on demand

ELETTROPOMPE MONOVITE A STATORE FISSO
CON INVERTER E FILOCOMANDO 15m CON CARRELLO

FIXED STATOR SINGLE SCREW PUMPS
WITH FREQUENCY CONVERTER AND REMOTE CONTROL (15m CABLE) ON TROLLEY

ELECTROPOMPES A VIS HELICOIDALE A STATOR FIXE
AVEC VARIATEUR DE FREQUENCE (INVERTER) ET FIL DE COMMANDE 15m AVEC CHARIOT

FAHRBARE SCHNECKENPUMPEN FESTSTEHENDEN STATOR
MIT FREQUENZUMRICHTER UND FERNSTEUERUNG (15m KABEL) MIT WAGEN

ELECTROBOMBAS DE TORNILLO HELICOIDAL A ESTATOR FIJO
CON VARIADOR DE FREQUENCIA Y CABLE MANDO 15m CON CARRO

Connettore supplementare 24V NC incluso
Supplementary 24V NC connector included
Connecteur supplémentaire 24V NF inclus
Zusatzsteckverbindung 24V NG eingeschlossen
Conector suplementario 24V NC incluido

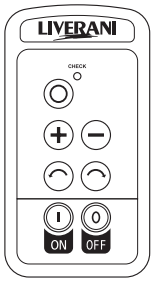

Radiocomando a richiesta
Radio control on request

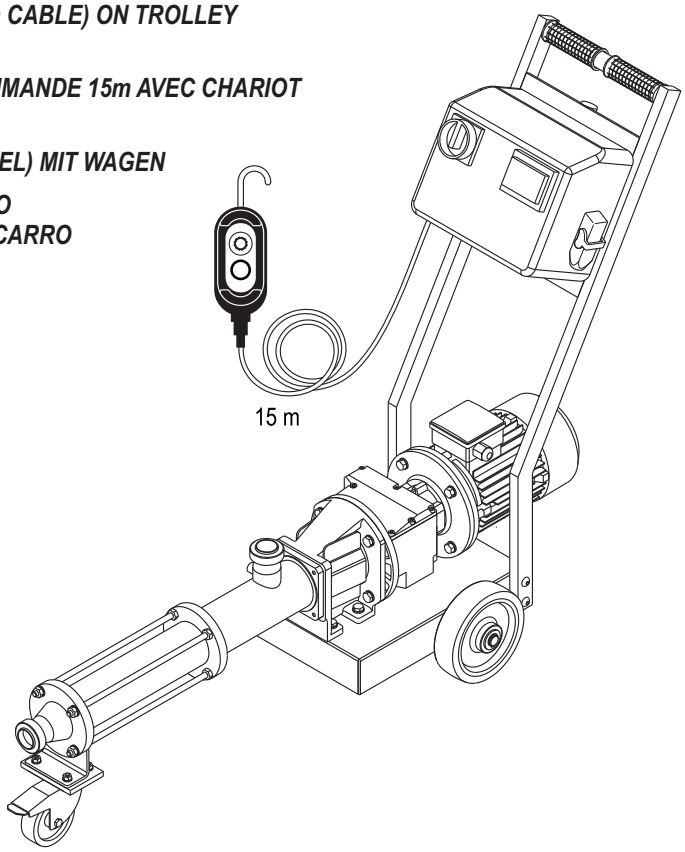

Modello*** Type***	Uscite Inlet/Outlet	Tenuta Meccanica Mechanical seal	Materiale Material	Alimentazione* Feeding*	kW	Giri/min Rpm	Portata l/h Capacity l/h	Prevalenza Head	Codice Code
MXF30INCA	DIN32	SiC-SiC-EPDM	AISI 316	TF 400V 50Hz	1,5	190÷880	640÷3000	40 m	8245MXF30ITCA
MXF30INCA	DIN32	SiC-SiC-EPDM	AISI 316	MF 230V 50Hz	1,5	190÷880	640÷3000	40 m	8245MXF30IMCA
MXF80INCA	DIN50	SiC-SiC-EPDM	AISI 316	TF 400V 50Hz	2,2	115÷544	1600÷8000	40 m	8245MXF80ITCA
MXF80INCA	DIN50	SiC-SiC-EPDM	AISI 316	MF 230V 50Hz	2,2	115÷544	1600÷8000	40 m	8245MXF80IMCA
MXF200INCA	DIN65	SiC-SiC-EPDM	AISI 316	TF 400V 50Hz	4,0	115÷470	4400÷20000	40 m	8245MXF200ITCA
MXF300INCA	DIN80	SiC-SiC-EPDM	AISI 304**	TF 400V 50Hz	5,5	115÷430	8000÷30000	40 m	8245MXF300ITCA
MXF600INCA-7.5	DIN100	SiC-SiC-EPDM	AISI 304**	TF 400V 50Hz	7,5	108÷367	17600÷60000	30 m	8245MXF600ITCA
MXF600INCA-11	DIN100	SiC-SiC-EPDM	AISI 304**	TF 400V 50Hz	11,0	108÷367	17600÷60000	40 m	8245MXF600MITCA
MXF1200INCA	DIN125	SiC-SiC-EPDM	AISI 304**	TF 400V 50Hz	15,0	97÷315	32000÷105000	40 m	8245MXF1200ITCA

Accessori Accessories	Codice Code
BY-PASS Ø25 per modello **MXF30** / BY-PASS Ø25 for type **MXF30**	8245MXF30BP25
BY-PASS Ø32 per modello **MXF80** / BY-PASS Ø32 for type **MXF80**	8245MXF80BP32
BY-PASS Ø40 per modello **MXF200** / BY-PASS Ø40 for type **MXF200**	8245MXF200BP40
BY-PASS Ø50 per modello **MXF300** / BY-PASS Ø50 for type **MXF300**	8245MXF300BP50
BY-PASS Ø65 per modello **MXF600-7.5** e **MXF600-11** / BY-PASS Ø65 for type **MXF600-7.5** and **MXF600-11**	8245MXF600BP65
BY-PASS Ø80 per modello **MXF1200** / BY-PASS Ø80 for type **MXF1200**	8245MXF1200BP80
Stop a secco con sensore presenza liquido / Dry running protection with liquid presence sensor	
Kit pressostato / Pressure switch kit	
Sovrapprezzo / Extra price	
Radiocomando bidirezionale, ermetico, galleggiante, con batteria ricaricabile Radio control bidirectional, waterproof, floating with rechargeable battery	
Connettore supplementare 4-20 mA / Supplementary 4-20 mA connector	
Temporizzatore / Timer	

(*) MF = Monofase/Single Phase - TF = Trifase/Three Phase
(**) A richiesta in acciaio inox AISI 316 - Stainless steel AISI 316 on demand
(***) Statore in NBR alimentare, altri materiali a richiesta - Foodgrade NBR stator, other materials on demand

Pompe in acciaio inox autoadescanti a girante flessibile
MATERIALE: i modelli MINI e MIDEX sono in acciaio inox AISI 316. I modelli MINOR-MAJOR-MAXI sono in acciaio inox AISI 304 (a richiesta Inox AISI 316).
USCITE/RACCORDI: i modelli MINI-MIDEX hanno uscite Gas BSP maschio. I modelli MINOR-MAJOR-MAXI hanno uscite Garolla con raccordi portagomma, morsetti e guarnizioni compresi nel prezzo. Eventuali uscite diverse sono da specificare in sede di ordine.
TENUTE MECCANICHE: tipo standard (Ceramica-Grafite-NBR). Tenute meccaniche speciali (Widia-Widia-Viton, Carburo Silicio-Carburo Silicio-EPDM, ecc.) da specificare in sede di ordine.
MOTORE: il grado di protezione dei motori a corrente alternata è IP55.
GIRANTI: tutti i modelli sono con girante in Gomma Naturale (NR). Sono disponibili diverse tipologie di giranti (Nitrile, Neoprene, EPDM, Silicone) da specificare in sede di ordine.
CARRELLO/BASE : i modelli GR-VA-RID-INV sono forniti su carrello. A richiesta sono disponibili su base inox senza sovrapprezzi.

Pompe ad anello liquido laterale in bronzo
USCITE/RACCORDI: tutte le pompe ed elettropompe 20-25-30-40-50 sono fornite con raccordi portagomma. A richiesta sono disponibili le uscite Macon allo stesso prezzo. Il modello 70 ha uscite 2”1/2 Gas BSP femmina.
TENUTE: tutti i modelli sono dotati di paraolo NBR ad eccezione dei modelli SPECIAL, SPECIAL FM e 70 BZ che sono dotati di tenuta meccanica standard (Ceramica-Grafite-NBR). Eventuali tenute meccaniche standard (Ceramica-Grafite-NBR) e speciali (Ceramica-Grafite-Viton oppure Widia-Carburo Silicio-Viton) sono da specificare in sede d'ordine.
MOTORE: il grado di protezione dei motori a corrente alternata è IP55.

Pompe ad anello liquido laterale in acciaio inox AISI 316
USCITE/RACCORDI: i modelli NEOS-JUNIOR-SENIOR-MASTER hanno uscite Gas BSP maschio. I modelli 70 Inox e 80 Inox hanno uscite Garolla con raccordi portagomma, morsetti e guarnizioni compresi nel prezzo.
TENUTE: sono differenziate le tariffe con tenuta meccanica standard (Ceramica-Grafite-NBR), tenuta meccanica speciale (Ceramica-Grafite-Viton) e tenuta meccanica speciale (Widia-Carburo Silicio-Viton).
MOTORE: il grado di protezione dei motori a corrente alternata è IP55.