AVVITATRICE SUPERTESTA 3Rulli FLACONI UT

Manuale d'uso e Manutenzione

IMPORTANTE DA LEGGERE SUBITO ATTENTAMENTE PRIMA DEL COMPLETO DISIMBALLO
DA TENERE SEMPRE NEI PRESSI DELLA MACCHINA PER CONSULTAZIONI

-vietata la riproduzione, senza ns. autorizzazione scritta – In caso di smarrimento richiedere subito copia (a pagamento) – la macchina senza manuale non può essere ceduta

foto 1

Descrizioni mancanti vedere pag.9 -10

controllare PARAMETRI PREIMPOSTATI pag.14

foto 1a

INDICE

Cap	Descrizione	Pag.	Cap.	Descrizione	Pag.
Fig.	Vista macchina FL3R	1	8	Pulizia della macchina	5
Tab	Scheda identificativa	1	9	Manutenzione	5
Tab	Tabella tecnica accessori e	2	10	Ricerca dei guasti	5
1	Descrizione della macchina	2	Tav.1-2	Disegno macchina -elenco	6-7-8
2	Avvertenze generali di sicurezza	2	Tav. 3	Disegno gruppo portatestina	8
3	Uso previsto e non previsto	3	Tav. 4	Disegno testina elenco	9
4	Movimentazione e disimballo	3	Tav. 5	Schemi elettrici -cablaggi	10-11
5	Luogo di lavoro – abbigliamento	3	Tab.3	PARAMETRI IMPOSTATI	12
6	Norme generali di messa a punto	3-4		Garanzia	12
7	Istruzioni di funzionamento	4-5		Dichiarazione di conformità	12

Tav.1					SCHEDA IDENTIFICATIVA CE								
ART.					DESCRIZIONE	MATRICOLA.					ANNO		
2	1	0	0	9	SUPERTESTA FL 3R						2	0	

SEGNALI CONVENZIONALI

PERICOLO GENERICO: **lesioni alle persone**

PERICOLO TENSIONE ELETTRICA : **lesioni alle persone**

PERICOLO ORGANI IN MOVIMENTO: **lesioni alle persone**

NOTA PERICOLO **gravi danni alla macchina**

E' FACOLTA' DEL COSTRUTTORE APPORTARE VARIAZIONI ALLA PRODUZIONE E AL MANUALE SENZA CHE CIO' COMPORTI L'OBBLIGO DI AGGIORNARE i MANUALI PRECEDENTI
LA MANCATA OSSERVANZA DI QUANTO DISPOSTO NEL PRESENTE MANUALE SOLLEVA LA DITTA PRODUTTRICE DA QUALSIASI RESPONSABILITA'
Riserva di tutti i diritti sul presente manuale d'uso e manutenzione con divieto di riproduzione anche parziale senza la nostra autorizzazione scritta.

Tav.2 TABELLA TECNICA

Art	Denom.	PRODUZIONE APPROX. **ORARIA**	MOTORE KW 0,25 RPM900	Misure ingombro MACCHINA			Peso.	Misure ingombro CONTENITORE	
				Lung	**Largh**	**Altezza**	**Kg**	Altezza max.CM	Diametro max.CM
21009	SupertestaFL 3R M	800	220V50/60HZ	50	50	108	43	36	20
21010	SupertestaFL 3R T		380V50/60HZ						

**Opzioni Accessori e maggiorazioni (Disponibili altre personalizzazioni)

21035	DIMA DI CENTRAGGIO E DIAMETRO ALTEZZA BOTTIGLIA FINO 110mm
21036	DIMA DI CENTRAGGIO E DIAMETRO ALTEZZA BOTTIGLIA DA 110 a 200mm
21038	PREMIBOCCA D28 mm
21038	PREMIBOCCA D31,5mm
21039	PREMIBOCCA D35 mm
21040	TESTINA RULLATRICE BORDATRICE completa 3Rulli
21041	TESTINA RULLATRICE BORDATRICE completa 4Rulli

UTENSILI IN DOTAZIONE (V. foto 2)
N.1 Chiave a brugola da 4

CAPITOLO 1: DESCRIZIONE DELLA MACCHINA

Vi ringraziamo per aver scelto la ns. macchina AVVITATRICE SUPERTESTA.
Semplice ma funzionale la macchina vi permetterà, SEGUENDO ATTENTAMENTE QUESTE ISTRUZIONI di chiudere flaconi in vetro e di plastica, con capsule di alluminio. Le suddette lavorazioni sono effettuabili dopo apposite regolazioni che variano al cambio di ogni formato.

CAPITOLO 2 AVVERTENZE GENERALI DI SICUREZZA

La mancata osservanza di queste avvertenze solleverà la scrivente da qualsiasi responsabilità in caso di incidenti a persone, animali e danni alle cose o alla macchina stessa (ciò comporta anche il decadimento della garanzia). Prima di mettere in funzione la macchina l'utilizzatore deve saper eseguire tutte le operazioni descritte nel presente manuale con competenza e in totale sicurezza.

2.1 MISURE DI PROTEZIONE A CURA DELL'UTILIZZATORE

L'utilizzatore deve osservare tassativamente le norme antinfortunistiche in vigore nel paese ove opera. Deve staccare la spina di corrente per interventi sul motore e sui meccanismi per riparazioni, registrazioni e/o manutenzioni. Non eseguire spostamenti di macchina con l'impianto elettrico sotto tensione. Non trascinare la macchina tirando il cavo elettrico Il cavo elettrico non deve appoggiare sul pavimento che può essere bagnato per rottura di bottiglie cadute accidentalmente Controllare frequentemente la perfetta integrità del cavo, della spina e dell'interruttore. Sostituire immediatamente i pezzi deteriorati con ricambi originali. Non lavare la macchina con getto d'acqua, usare un panno umido. Cercare di utilizzare la macchina con il solo cavo in dotazione, (ca 2,5 mt), evitare l'uso di prolunghe e spine di derivazione. Accertarsi che l'impianto elettrico sia dotato di efficiente impianto di messa a terra. Il collegamento elettrico deve essere effettuato da personale professionalmente specializzato, che dovrà accertarsi che la tensione di rete corrisponde a quella del motore (vedi tabella tecnica) e che l'impianto elettrico sia costruito nel pieno rispetto delle norme di sicurezza. Non eseguire di propria iniziativa interventi che non siano ammessi in questo manuale o che non siano stati ben compresi, nel dubbio interpellare il nostro servizio tecnico.

2.2 PROTEZIONI E CAUTELE SIGNIFICATIVE A CURA DEL COSTRUTTORE

La macchina avvitatrice SUPERTESTA è costruita in modo tale da rendere inoffensive, con la presenza di carenature e di doppi comandi, le parti in movimento. L'arresto di EMERGENZA ottenuto premendo il pulsante rosso35b fig.3, ha la funzione di abbassare ulteriormente il livello di rischio della macchina. Dopo le operazioni di ordinaria manutenzione o registrazioni di natura meccanica, che abbiano richiesto la rimozione delle protezioni di sicurezza è obbligatorio, prima di mettere in tensione la macchina, il ripristino nella originaria condizione di tutte le protezioni. La manomissione dei dispositivi di protezione con macchina sotto tensione o durante il funzionamento è assolutamente VIETATA.

CAPITOLO 3: USO PREVISTO E NON PREVISTO

MACCHINA DI USO LIMITATO A UN SOLO OPERATORE SPECIALIZZATO, CHE DEVE VIGILARE AFFINCHE' ALTRE PERSONE NON SI AVVICININO ALLA MACCHINA QUANDO E' IN FUNZIONE. TENERE FUORI DALLA PORTATA DEI BAMBINI. MACCHINA SEMIAUTOMATICA DA NON UTILIZZARE IN LINEA CON ALTRE MACCHINE NON UTILIZZARE PER TAPPARE BOTTIGLIE CONTENENTI LIQUIDI PERICOLOSI PER CONTATTO E/0 INALAZIONE NON UTILIZZARE LA MACCHINA IN AMBIENTE ESPLOSIVO

La macchina in versione 3rulli qui descritta è progettata per chiudere flaconi di vetro tipo UT20 con appositi tappi in GOMMA SINTETICA e ghiera in alluminio. Qualsiasi altro uso per altri formati deve essere da noi autorizzato per iscritto dopo esame del campione inviato.

CAPITOLO 4: MOVIMENTAZIONE E DISIMBALLO

La macchina nella versione standard è consegnata in scatola di cartone bloccato su pallet, pronta all'uso protetta da sacchetto in plastica.

NOTA CONTROLLARE AL MOMENTO DELLO SCARICO,L'INTEGRITA' DELL'IMBALLO. SE QUESTO RISULTA DANNEGGIATO DOVRA' ESSERE EVIDENZIATO AL TRASPORTATORE E ANNOTATO SUL DOCUMENTO CHE ACCOMPAGNA LA MACCHINA,

LA DITTA COSTRUTTRICE NON RISPONDE DI DANNI DOVUTI AL TRASPORTO

Il peso non eccessivo della macchina ca 43kg. permette spostamenti con transpallet o con carrello a due ruote fino all'area prevista per l'utilizzo. Seguire le indicazioni di ALTO FRAGILE

4.1Imballo in cartone su pallet (di serie) Sbloccare le regge, togliere la parte superiore della scatola sollevare con estrema cautela la macchina. Togliere la protezione in plastica

Per queste operazioni disimballo è richiesto il lavoro concertato di almeno due persone di cui una specializzata

IL MATERIALE DI SCARTO DELL'IMBALLO SARA' SELEZIONATO IN BASE ALLE NORME VIGENTI E SMALTITO RAPIDAMENTE IN NORMALE DISCARICA

TENERE IL MATERIALE DI IMBALLO SPECIALMENTE I SACCHETTI DI PLASTICA LONTANO DALLA PORTATA DEI BAMBINI.

CAPITOLO 5: SCELTA DEL LUOGO DI LAVORO ABBIGLIAMENTO

5.1 L'operatore può utilizzare la macchina stando in piedi o seduto, regolando di conseguenza l'altezza della macchina, alle proprie esigenze. Importante è che il piano di appoggio dei quattro piedini registrabili pos25 tav1, sia robusto e stabile per il sostentamento della macchina. Livellare e bloccare con chiave di 13mm i quattro piedini di gomma.

5.2. L'ambiente di lavoro dovrà essere ben illuminato e asciutto .

5.3 La postazione di lavoro sul davanti e i fianchi della macchina dovranno essere lasciati completamente liberi, per permettere all'operatore di lavorare in sicurezza con ampia libertà di movimento. Si consiglia di prevedere a fianco del basamento pos1 un tavolo dal quale poter facilmente prelevare e successivamente appoggiare i contenitori da tappare.

NOTA ATTENZIONE: NON APPOGGIARE e NON MANTENERE NULLA SUL BASAMENTO pos1 foto1 etav1. Il basamento di acciaio inox ha solo la funzione di rendere stabile la struttura. Non è un piano di lavoro. Oggetti o bottiglie lasciate sul piano possono essere di grave ostacolo durante la discesa del gruppo motore-testina.

L'operatore e la macchina potrebbero subire danni anche gravissimi, di cui non ci riterremo responsabili.

5.4 Per salvaguardarsi dalla rottura accidentale di bottiglie di vetro, l'abbigliamento dell'operatore dovrà comprendere guanti, schermo protettivo per gli occhi, grembiule pesante lungo, calzature con suola antisdrucciolo.

CAPITOLO 6 NORME GENERALI di MESSA A PUNTO

(riferimento figg.1-2-e tavv.3-4 se non diversamente specificato)

6.1 TENSIONE MOTORE Controllare sulla basetta del motore la corrispondenza alla tensione di rete. Allacciare il cavo pos7 con spina CEE alla presa di corrente. Inserire la corrente elettrica, vedi quadro elettrico pos35 fig1-3 Interruttore generale 35c in posizione I, spia bianca 35a accesa, pulsante arresto rosso 35b tirato in fuori.

6.1a SENSO DI ROTAZIONE:vale solo per macchine trifase. Per controllare il corretto senso di rotazione della testa pos37 indicato dalla freccia pos41 occorre premere contemporaneamente i due pulsanti pos33

NOTA RICORDA: per questo controllo, nessun oggetto è presente sul piano del basamento pos1, nessuna bottiglia è appoggiata sul supporto pos20-50.

Se il verso di rotazione è contrario a quello indicato dalla freccia occorre: disinserire la tensione ed invertire due fasi all'interno della spina di corrente pos7. Operazione da effettuare da operatore specializzato.

fig.3 quadro elettrico

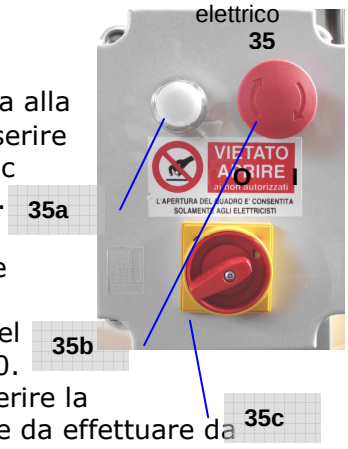

6.2 MISURA CAPSULA-DIAMETRO e ALTEZZA del flacone (in seguito chiamato fl). L'avvitatrice viene consegnata, pronta all'uso, in quanto da noi predisposta per il montaggio di capsule in alluminio su FLACONI uguali a quelle inviati al momento dell'ordine. (vedi §7)
Un esemplare della suddetta bottiglia già tappata segue di norma la macchina consegnata.
Custodire con cura la bottiglia o le bottiglie campione. Risparmierete tempo!.

6.2a Il mancato invio di campioni di capsule e di bottiglie al momento dell'ordine della macchina, solleva la ditta costruttrice da qualsiasi responsabilità per danni alle persone, alle cose e alla macchina stessa, dovuti ad imperizia dell'operatore nell'effettuare variazioni ai parametri da noi preimpostati.

6.2a Nel caso di variazione DIAMETRO e ALTEZZA della CAPSULA, si consiglia l'acquisto di una nuova testina, da noi preimpostata sui nuovi parametri richiesti (vedi pos37) già da noi impostata sulla nuova misura. Il maggior costo viene ammortizzato rapidamente dal minor tempo occorrente per le regolazioni necessarie a ogni cambio diametro e altezza.

6.2b Nel caso di variazione DIAMETRO e ALTEZZA del FL si consiglia l'acquisto di una DIMA per variazione rapida altezza e centratura automatica sui nuovi parametri richiesti (vedi pos37) la o le dime già da noi impostate vengono approntate solo a seguito di campioni fl e capsule inviati dal cliente. Il maggior costo viene ammortizzato rapidamente dall'annullamento pressoché totale del tempo occorrente alle regolazioni manuali.

6.2c Se l'operatore desidera può, assumendosi le responsabilità di eventuale mancato buon funzionamento, cambiare i parametri di registrazione della testina per poter operare su capsule di diverso diametro e altezze. A tal proposito vedere cap8.

Il ns. servizio tecnico è comunque è sempre a disposizione per consigli a mezzo telefonico fax e.mail.

CAPITOLO 7 ISTRUZIONI DI FUNZIONAMENTO

7.1 CHIUSURA DI BOTTIGLIA E TAPPO UGUALI A QUELLI INVIATI AL MOMENTO DELL'ORDINE

L'avvitatrice viene consegnata, pronta all'uso, normalmente regolata su un formato di flacone o bottiglia uguale al campione inviato al momento dell'ordine. Si consiglia di custodire con cura il campione di fl da noi già tappato, che segue di norma la macchina consegnata.
Su specifico preventivo è possibile allestire la macchina per ulteriori formati e capsule diverse.

NOTA **Il mancato invio di campioni di capsule e di bottiglie al momento dell'ordine della macchina, solleva la ditta costruttrice da qualsiasi responsabilità per danni alle persone, alle cose e alla macchina stessa, dovuti ad imperizia dell'operatore nell'effettuare variazioni ai parametri da noi preimpostati.**

7.1a AVVERTENZA IMPORTANTE. Prima di appoggiare sul supporto pos20-50 il fl con tappo e capsula, prima di accendere la macchina:-1)Accertarsi che all'interno del pozzetto di appoggio non ci siano ostruzioni 2)Accertarsi inoltre se il fl e la capsula che si hanno in mano corrispondono in tutto e per tutto alla bottiglia campione (vedi colonna A tab.3). Nel caso di dubbi e discordanze non mettere in moto la macchina con fl inserito, fare alcune prove a vuoto.

7.2 CICLO DI LAVORO STANDARD:Inserire la spina nella presa di corrente, interruttore generale in I luce bianca accesa. Posizionare il fl/bt con il tappo di chiusura già inserito a mano, sul supporto pos20 Appoggiare il fl alla dima di centraggio pos20-50. Premere contemporaneamente i due pulsanti pos33, il gruppo di tappatura: motore-testina, inizia la discesa, tenere premuto i pulsanti fintanto che il micro fine corsa pos34 si trova al punto morto inferiore, lasciare la pressione sui pulsanti, ma non staccare le mani dai medesimi.

ATTENZIONE DA QUESTO MOMENTO IL CICLO NON E' PIU' ARRESTABILE

Tutto il gruppo di tappatura continua la discesa verso la capsula, il premibocca centra e preme la capsula sulla bocca del fl, i 3 rullini bordatori eseguono l'operazione di aggraffatura/sigillatura. Dopo ca 2-2,5 giri, occorrenti per completare l'aggraffatura, il gruppo motore-testina ricomincia la corsa di risalita, fino all'arresto automatico che si ha quando quando il microinterruttore fine corsa pos34 raggiunge il punto morto superiore. A macchina ferma, togliere le mani posizionate sui pulsanti togliere il fl tappato e sigillato. Per continuare ripetere le manovre suddette.

7.3 CAMBIO TESTINA per cambio formato capsula
(VALIDO SOLO SE L'OPZIONE E' STATA PRESCELTA IN FASE D'ORDINE)

L'operazione di sostituzione della testina completa, è effettuabile in pochi istanti. Togliere l'alimentazione elettricaTogliere la protezione in lexan pos21. Seguire le successive descrizioni con sequenze fotografiche:

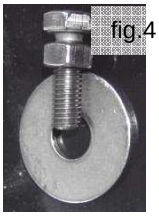
fig.4

1) prendere Vite 8x25 Controdado 8+Rondella salvacolpi

fig.4a

2) avvitare vite nella ghiera di blocco testina B31

fig.4b

3) stringere vite e controdado con chiave 13mm

fig.4c

4) con martello picchiare sulla testa della vite. bloccando con la mano la rotazione della testina

fig.4d

5) sfilare la testina da sostituire

6) Operare in modo contrario per rimontare la testina nuova

7.4 DIMA per CAMBIO FORMATO e ALTEZZA fl **(VALIDO SOLO SE L'OPZIONE E' STATA PRESCELTA IN FASE D'ORDINE)**

L'operazione di sostituzione della dima di appoggio, è effettuabile in pochi istanti. 1)scegliere il n. di corrispondente al n. di bottiglia vedi tav.3 colonna A da noi preimpostati, appoggiare la nuova dima piattello base pos20-50. 2) ora si può lavorare con la nuova bottiglia.

NOTA **Attenzione**: Il cambio della sola DIMA è valido solo su capsule perfettamente uguali a quelle preimpostate

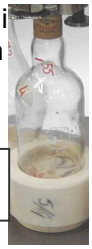

Fig.4e Dima di centratura e altezza preimpostati

CAPITOLO 8 PULIZIA DELLA MACCHINA

Per la pulizia della macchina, utilizzare per la parte verniciata e alluminio, un panno pulito con prodotti che non contengano solventi, per evitare di danneggiare la vernice e l'allumino. Soffiare con aria compressa la testina di chiusura in modo da rimuovere eventuali residui staccatisi dalle capsule e polvere. Pulire con panno inumidito le parti elettriche esterne, evitando di versare liquidi.

CAPITOLO 9 MANUTENZIONE

Nella testina di chiusura andranno verificati diversi organi. Verificare manualmente lo scorrimento dei rulli filettatori pos.40 tav3. Con la mano tirare delicatamente il rullo verso il basso ed inserire grasso del tipo compatibile con la presenza di alimenti (tipo Kernite Lube K-LS per industrie alimentari). Ogni settimana ingrassare; stesso prodotto di cui sopra, gli ingrassatori pos.34 tav.3. Verificare la rotazione libera dei cuscinetti che lavorano sulla camma pos.31 tav 3. Verificare una volta al mese, togliendo i carter in metallo, lo stato di usura dei cuscinetti delle boccole e della cinghia. Sostituire immediatamente se deteriorati. Prima di mettere in moto la macchina dopo lunga inattività, verificare l'impianto elettrico, la cinghie trapezoidale e pulire la macchina come spiegato in cap.9. La macchina non ha parti che risentono particolarmente di questa condizione.

CAPITOLO 10 RICERCA DEI GUASTI

Nr	INCONVENIENTE	MOTIVO DEL GUASTO	SOLUZIONE
1	Ruotato l'interruttore 3 la spia non si accende	Manca corrente	-Controllare linea a monte dell'interruttore: interruttore generale differenziale. spina,cavo
2	Ruotato l'interruttore 3 premuti i pulsanti 16 la spia si accende il motore non parte	Macchina spenta a mezzo pulsante di emergenza 1	Ruotare con delicatezza e tirare il pulsante rosso di emergenza.
3			

Tav.1

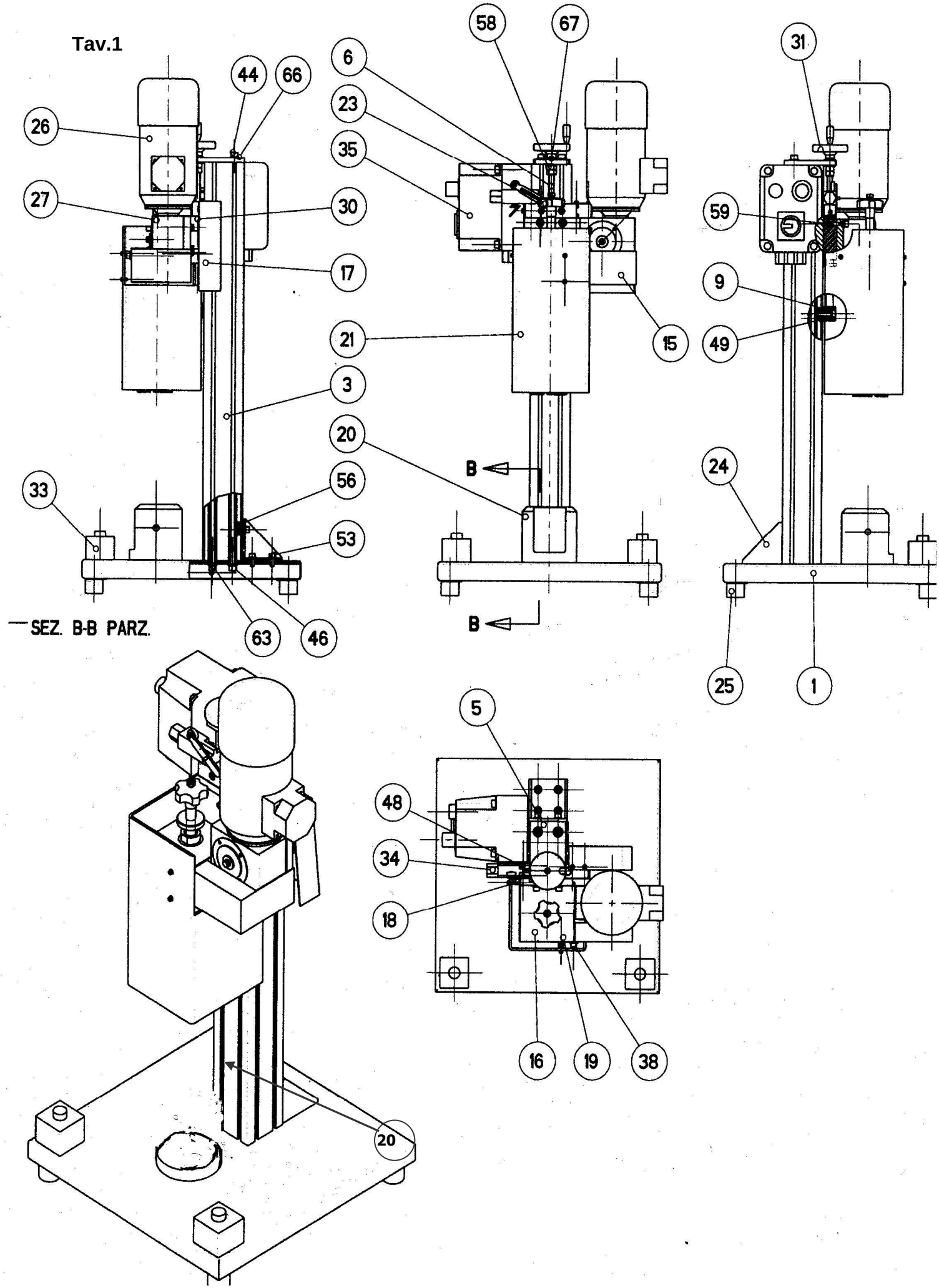

SEZ. B-B PARZ.

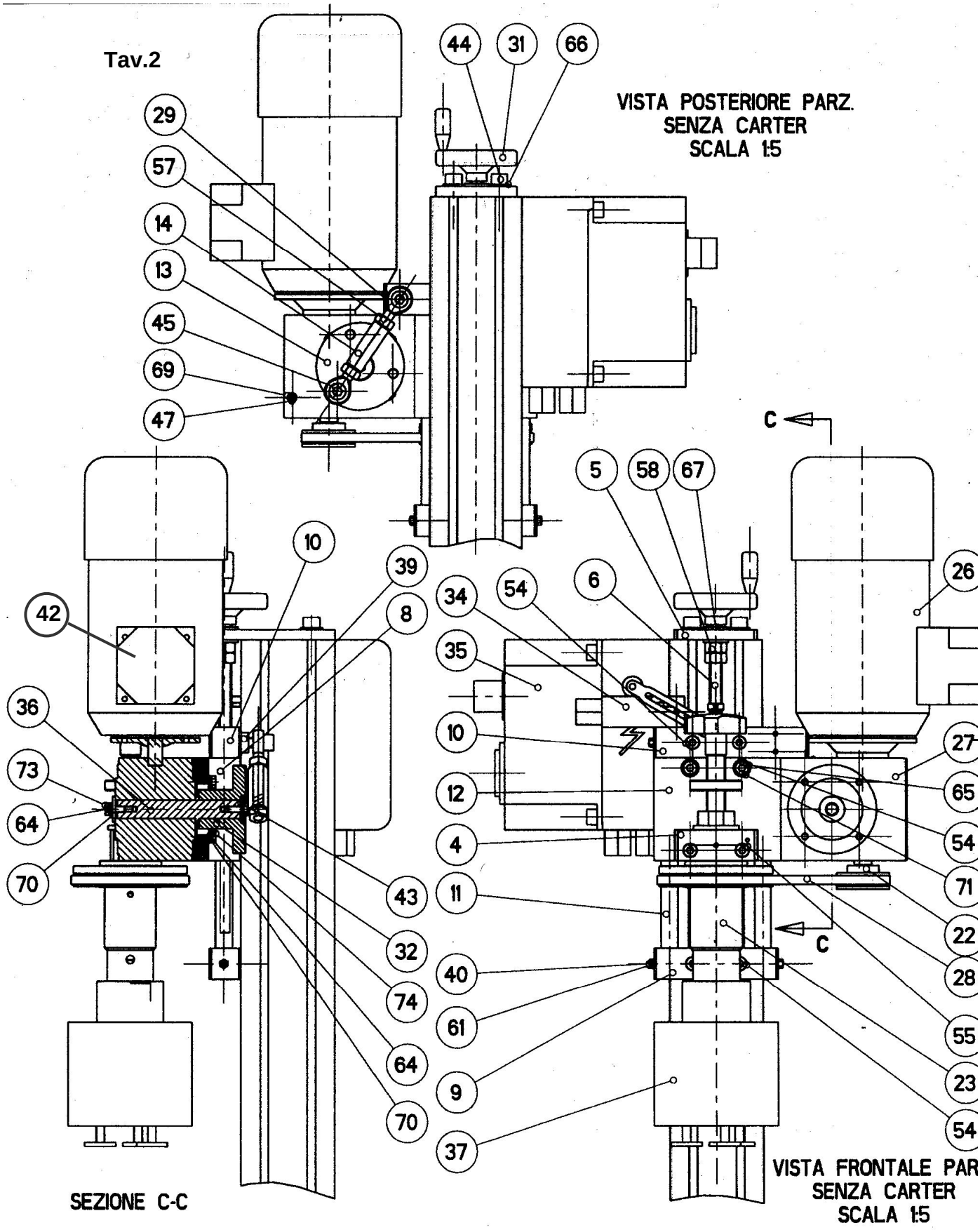

ELENCO PARTICOLARI GRUPPO BASAMENTO SUPERTESTA

Nr	COD	NOME.	Mat.	n.pz	Nr	COD	NOME.	Mat.	n.pz
1		BASAMENTO		1	38		MICROINTERRUTTORE		1
2		TESTINA A 3-4 RULLI	Foto1	1	39		RONDELLA SPESSOR SNODO		2
3		COLONNA H 850MM		1	40		GRANO M5X12 UNI 5923		3
4		SUPPORTO PORTATESTA		1	41		FRECCIA DIREZIONE MARCIA		1
5		PIASTRA REGOLAZIONE. ALTEZZA		1	42				
6		VITE REGOL ALTEZZA		1	43		RONDELLA BLOK ALBERO		2

7		CAVO ALIMENTAZIONE C/SPINA	Foto1	1	44		VITE M10X20 UNI 5931		2
8		GUIDA ASTE		1	45		VITE M10X30 UNI 5931		2
9		SUPPORTO ASTE		1	46		VITE M10X35 UNI 5931		4
10		SUPP. ASTE ECCENTRICO		1	47		VITE M 4X12 UNI 5931		6
11		ASTA MILLIMETRATA		1	48		VITE M 4X30 UNI 5931		2
12		PIASTRA RIDUTTORE		1	49		VITE M 5X10 UNI 5931		2
13		ECCENTRICO		1	50		SQUADRETTA CENTRAGGIO BT	Foto1	1
14		DISTANZIALE SNODI		1	51		VITE M8x25 TCEI	Foto1	2
15		CARTER PROT. CINGHIA		1	52				
16		LAMIERA PROTEZIONE		1	53		VITE M 8X20 UNI 5931		6
17		CARTER PROT. ECCENTRIC		1	54		VITE M 8X35 UNI 5931		6
18		COLONNETTA H 15		3	55		VITE M 8X60UNI 5931		2
19		COLONNETTA H38	027	1	56		DADO QUADRO		6
20		APPOGGIO BOTTIGLIA		1+1	57		DADO M10 UNI 5588		2
21		PROTEZIONE LEXAN		1	58		DADO M10 UNI 5588		2
22		PULEGGIA D 45mm		1	59		SPINACILINDRICA 6X22		2
23		SUPPORTO POGGIATESTA		1	60				
24		ANGOLARE		1	61		DADO M 5 UNI 5588		3
25		PIEDINO LIVELLANTE		4	62				
26		MOTORE 6 POLI B14 0,25kw		1	63		ROSETTA ELASTICA M10 U1751		4
27		RIDUTTORE NRMV 040 1:25		1	64		ROSETTA ELASTICA M 6 U1751		5
28		CINGHIA TRAPEZ. Z21 1/4		1	65		ROSETTA ELASTICA M 8 U1751		2
29		SNODO TERMINALE SF		2	66		ROSETTA PIANA TC10 UNI 6592		6
30		BOCCOLA		4	67		ROSETTA PIANA TC12 UNI 6592		6
31		VOLANTINO		1	68				
32		GRANO M6x6 UNI 5923		1	69		ROSETTA PIANA TC 04 UNI 6592		6
33		SCATOLA PULSANTE		2	70		ROSETTA PIANA TC 06 UNI 6592		5
34		MICRO FINECORSA		1	71		ROSETTA PIANA TC 08 UNI 6592		8
35		QUADRO ELETTRICO		1	72				
36		ALBERO LENTO NMRV040 18		1	73		VITE M 6X15UNI 5939		2
37		TESTA DI CHIUSRA A RULLI		1	74		VITE M 6X25UNI 5931		4

Tav.3

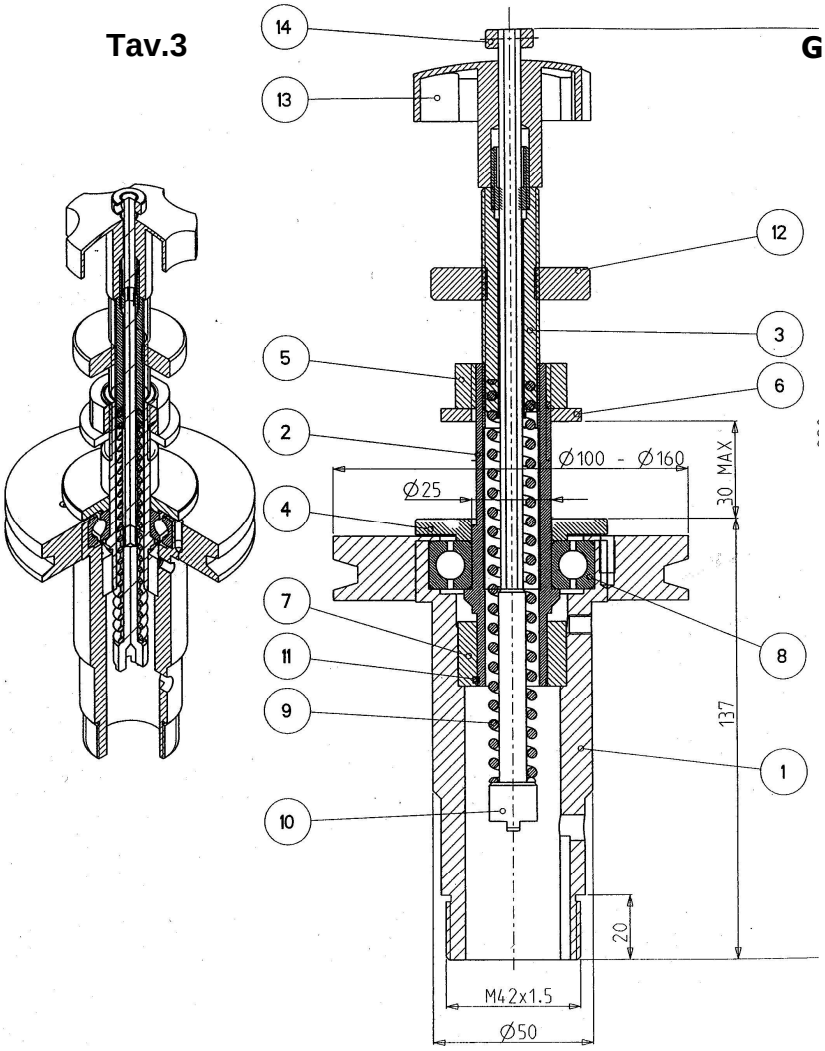

GRUPPO PORTATESTINA Elenco particolari

Nr	COD	NOME.	materiale	n.
GRUPPO TESTINA 3RULLI-				
A1		CORPO PRINCIPALE		1
A2		ALBERO		1
A3		CANOTTO REGISTRABILE		1
A4		DISTANZIALE		1
A5		BLOCCAGGIO		1
A6		RONDELLA PIANAM24UNI 6592	INX	1
A7		CUSCINETTO RULLI NKI 22/20		1
A8		CUSCINETTO 6205Z		1
A9		MOLLA L120		1
A10		CANOTTO PER MOLLA		1
A11		ANELLO WR22		1
A12		GHIERA		1
A13		VOLANTINO GN 5334 60M12		1
A14		ANELLO DI BLOCCAGGIO		1

Tav.4

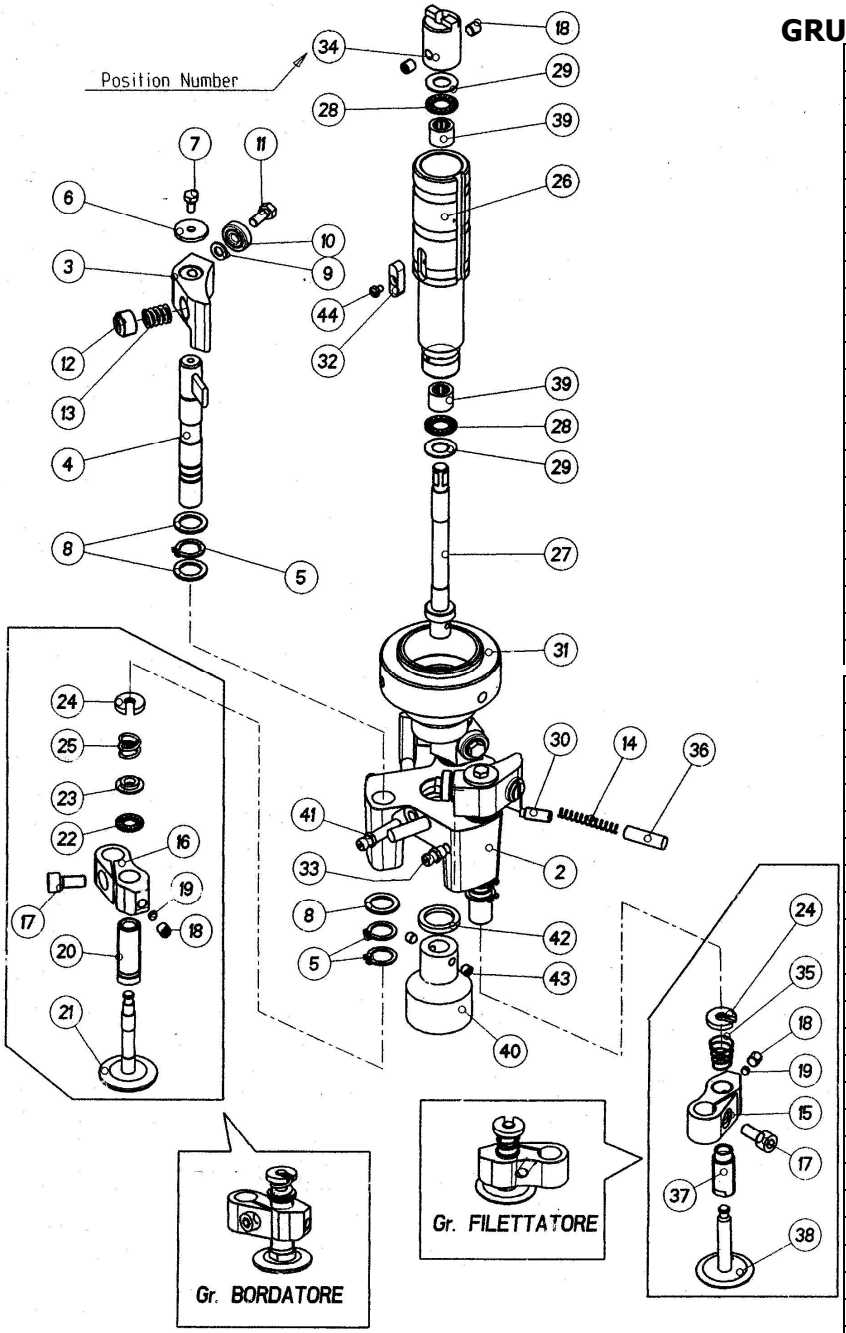

GRUPPO TESTINA 3 RULLI Elenco particolari

N	COD	NOME.	Mat.	n.
B1		VISTA D'INSIEME		1
B2		CORPO PRINCIPALE		1
B3		SUPPORTO SUPERIORE		3
B4		ALBERO MOV.DISCHI		3
B5		ANELLO SEEGER 12 UNI 7435		9
B6		ROSETTA		3
B7		VITE M4X8 UNI 5739	INX	3
B8		ROSETTA		9
B9		RONDELLA PIANAM5 UNI 6592	INX	3
B10		CUSCINETTO 625 2Z		3
B11		VITE M5X12 UNI 5739	INX	3
B12		VITE REG. MOLLA		3
B13		MOLLA		3
B14		MOLLA		3
B15		SUPPORTO INFERIORE		2
B16		SUPPORTO INFERIORE c/bord		2
B17		VITE TCEI M6X14 UNI 5931	INX	3
B18		VITE SENZA TESTA M6x6	INX	4
B19		PASTICCA DI BLOCCAGGIO		5
B20		BUSSOLA RULLO BORDATORE		1
B21		RULLO BORDATORE		1
B22		REGGISPINTA NADELLA AX 715		1

Nr	COD	NOME.	Mat.	n.
B23		PIATTELLO GUIDA MOLLA		1
B24		PIATT TRATTENIMENT MOLLA		1
B25		MOLLA		1
B26		ALBERO		1
B27		PRESSORE		1
B28		REGGISPINTA NADELLA AX 917		2
B29		CONTRORALLA NADELLACP917		2
B30		VITE SENZA TESTA M6x6	INX	1
B31		GHIERAdi BLOCCAGGIO c/foroM8		1
B32		CHIAVETTA		1
B33		INGRASSATORE DIR M6 9001		3
B34		GHIERA PRESSORE		1
B35		MOLLA CONICA		2
B36		PUNTALE		3
B37		BUSSOLA RULLO FILETTATORE		2
B38		RULLO FILETTATORE		2
B39		CUSCINETTO RULLINI HK0910		2
B40		PREMIBOCCA		1
B41		INGRASSATORE DIR M6 9000		1
B42		ANELLO TENUTA AT1622		1
B43		VITE SENZA TESTA M5x5 U5927	INX	2
B44		VITE TC M3x4 UNI 6107		1
B45		CONTRADADO		1
B46		ANELLO CENTRATURA		1
B47		VITI DI FISSAGGIO		1

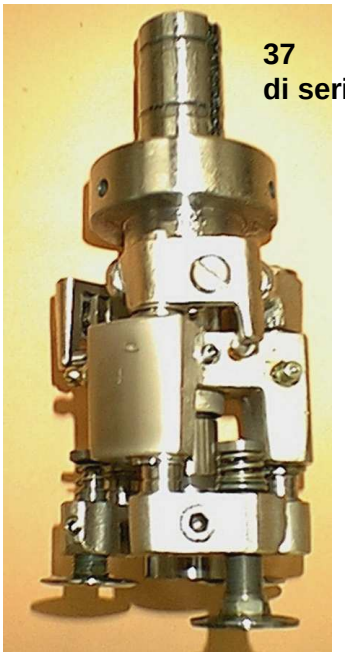

37
di serie

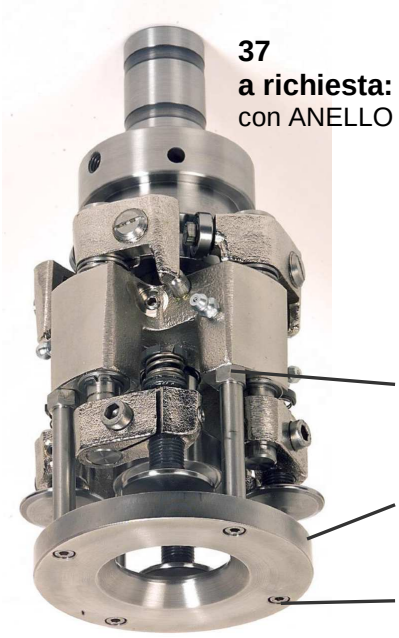

37
a richiesta:
con ANELLO CENTRATORE

Tav.5

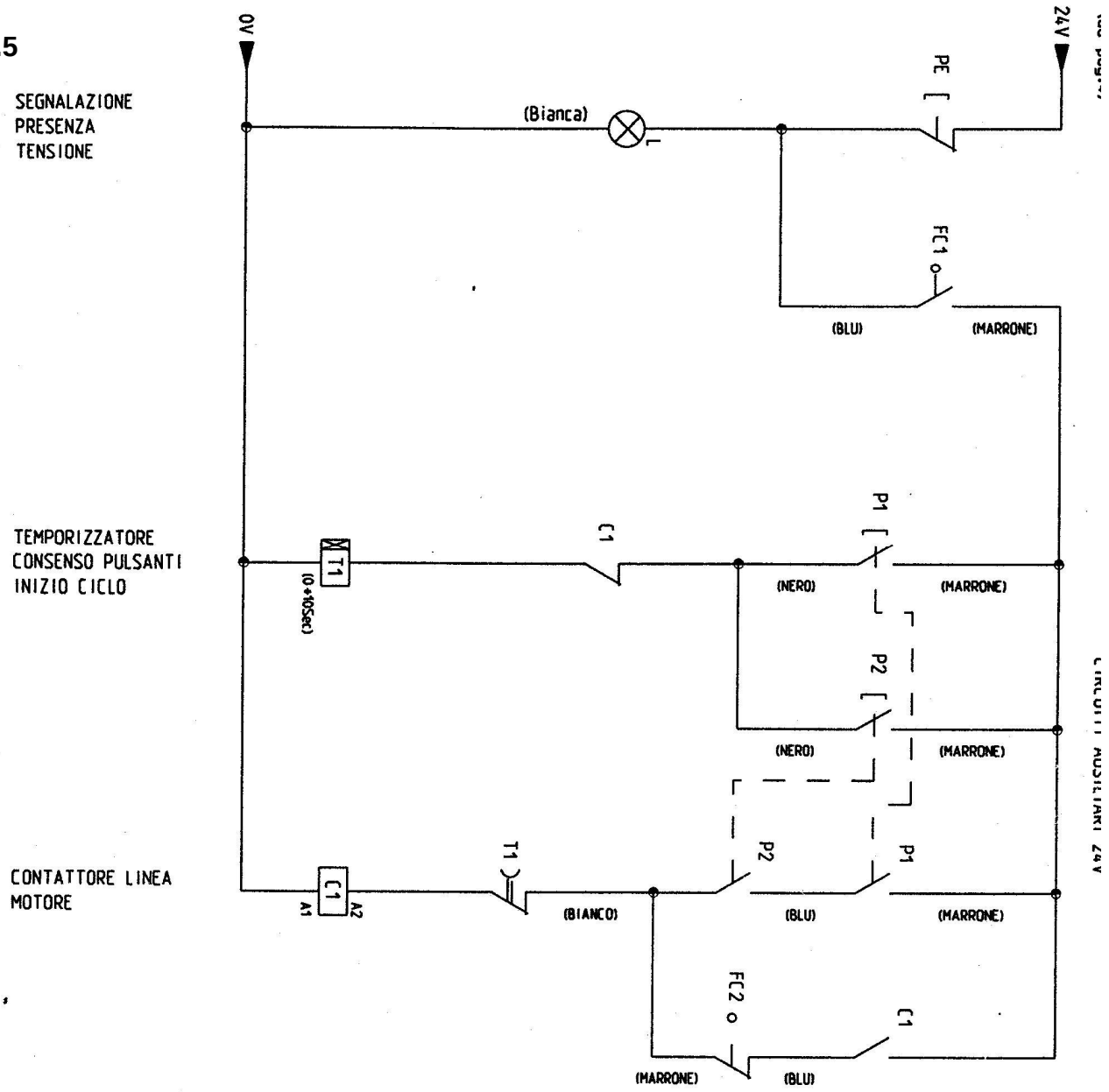

LEGENDA

FU1	FUSIBILE VETRO - 4A (Linea 380V)
FU2	FUSIBILE VETRO - 4A (Linea 380V)
FU3	FUSIBILE VETRO - 4A (Linea 380V)
IG	INTERRUTTORE GENERALE Sezionatore
TR	TRASFORMATORE 220V/24V
C1	CONTATTORE COMANDO MOTORE
M	MOTORE MONOFASE
PE	PULSANTE DI EMERGENZA (Fungo)
L	SEGNALAZIONE LUMINOSA
FC1	FINECORSA Carter di Protezione
FC2	FINECORSA a Leva Comando Ciclo
P1	PULSANTE DI COMANDO n°1
P2	PULSANTE DI COMANDO n°2
T1	TEMPORIZZATORE Consenso Ciclo

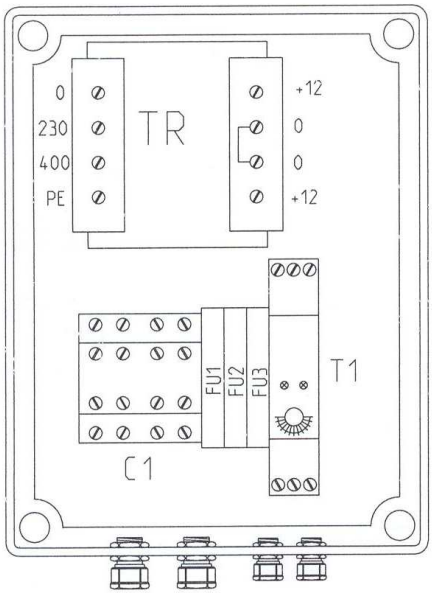

Tav.6

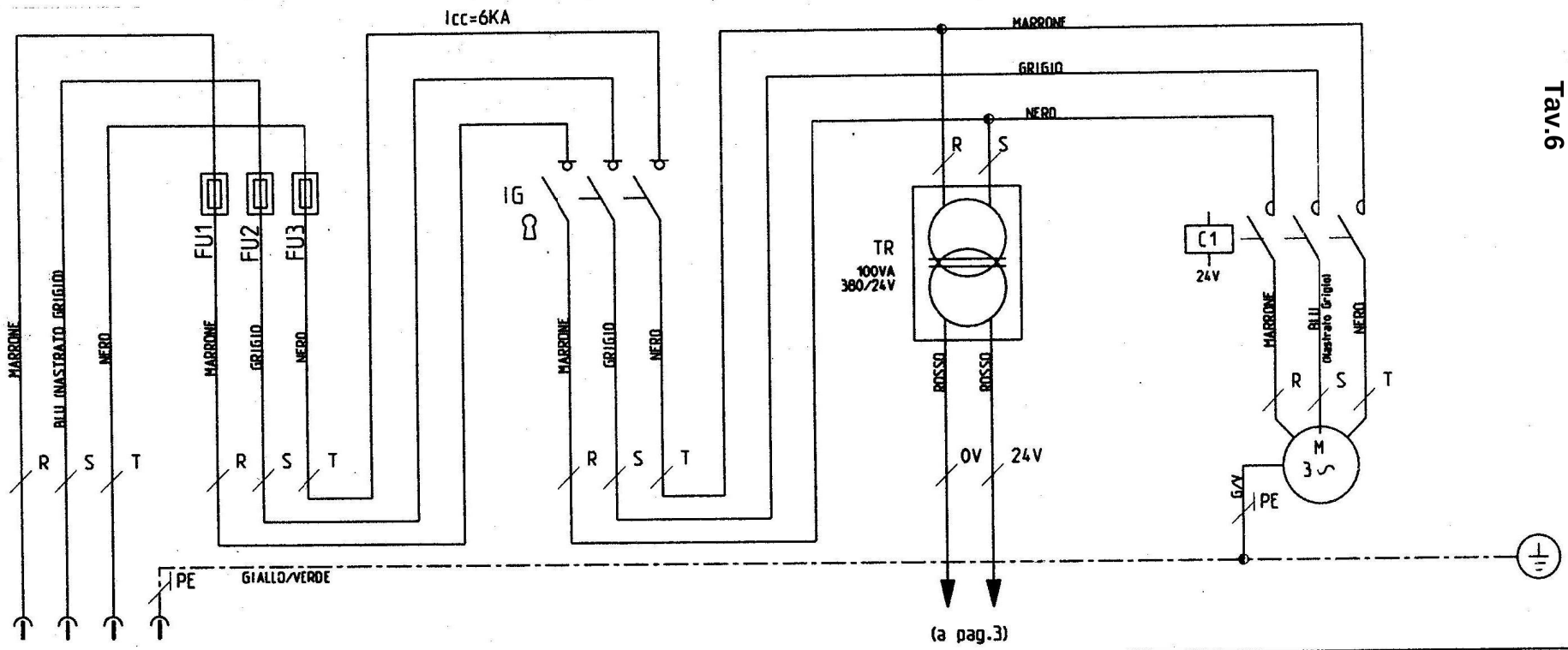

	DESCRIZIONE	ARRIVO LINEA ALIMENTAZIONE (SPINA CEE 3P+T 16A)	MORSETTIERA CON FUSIBILI DI PROTEZIONE		GENERALE QUADRO (Lucchettabile)		TRAFO AUSILIARI QUADRO 24V		MOTORE ELETTRICO 380V 50Hz	
UTENZA	POTENZA (kW)						0.1		0.5	
	Ib (A)									
INTERRUTTORE	COSTRUTTORE				BRETER					
	TIPO (Modello)									
	N° POL / In (A)		3 / 6.3		3 / 12					
	Ith (A)									
	Idn (A) - (sec)									
	Im (A) / PI (kA)									
FUS	TIPO FUSIBILE		Fusibili Vetro							
	TAGLIA (A)		5x20mm - 4A							
CONT.	TIPO CONTATT								ALLEN BRADLEY	
	In (A) / Pn (kW)								3x9A	
R.T.	TIPO RELE' T.									
	TAGLIA (A)									
LINEA DI POTENZA	TIPO CAVO	FROR	N07V-K		N07V-K		N07V-K		FROR	
	FORMAZIONE	4x1.5mmq	1.5mmq		1.5mmq		1mmq		4x1.5mmq	
	LUNGHEZZA (m)									
	Iz (A)	15	15		15		12		15	
	C.d.T. In (%)									
	TIPO DI POSA									

Tab.3	**PARAMETRI PREIMPOSTATI misure in mm**		
Matricola G0089		**sottocodice**	**740/06**

A	B	C			D					E		
N. FORMA	**H totale** Fl/bt Compreso capsula	**CAPSULA** Misure esterne			**TESTINA** GRUPPO BORDATORE					**PREMIBOCCA** misure		
		TIPO	D	H	TIPO	Diam.	TIPO	Nr	Diam.	H	D	Gradi
1	45		20	7	TF1000/5-1	31,5	1025	2		50	25	45°
					TF1000/5-1	31,5	1025C	1				

OPZIONALI:

2													
3													

GARANZIA

La garanzia dei COMPONENTI MECCANICI ha durata 12 mesi. La garanzia decorre dalla data di consegna della merce, attestata con scontrino fiscale, fattura o documento di spedizione emessi dal venditore. La garanzia riconosce la sostituzione gratuita dei pezzi o prodotti venduti con provati difetti di fabbricazione. La ns. ditta si riserva la facoltà di valutare con propri tecnici se il pezzo o prodotto è stato correttamente installato e di verificare le esatte modalità di impiego. I prodotti da riparare e/o sostituire dovranno pervenirci in porto franco. Le spese di ritorno al cliente saranno a carico del medesimo. Non verranno riconosciuti rimborsi spese per il montaggio sulla macchina dei pezzi sostituiti in garanzia, se non espressamente autorizzati per iscritto. Non verranno riconosciute spese per riparazioni effettuate da terzi se non espressamente autorizzati per iscritto Non verranno riconosciute richieste di danni e/o indennizzi, per il mancato utilizzo della macchina. **La garanzia decade automaticamente nei seguenti casi**
Utilizzo improprio del prodotto 2) riparazioni effettuate da personale da noi non autorizzato 3) utilizzo di ricambi non originali.4)installazioni elettriche effettuate da personale non specializzato 5) nei casi di irregolarità nei pagamenti
La garanzia non è riconosciuta
Nella sostituzione di particolari di consumo soggetti a normale usura. Esempio: cinghie, catene, supporti, molle, cuscinetti, ganasce e forme strigitappo, tutte le guarnizioni per tenute statiche rotanti e alternative, giranti, diffusori, spazzole, spazzolini, ecc.
LA DITTA SPAGNI SI RISERVA il diritto di apportare modifiche senza obbligo di preavviso

DICHIARAZIONE DI CONFORMITA'

La DITTA SPAGNI sas DICHIARA SOTTO LA PROPRIA ESCLUSIVA RESPONSABILITA' CHE LA MACCHINA AVVITATRICE SOPRA IDENTIFICATA E' CONFORME AI REQUISITI ESSENZIALI DI SICUREZZA PREVISTI dalla DIRETTIVA MACCHINE EUROPEA 98/37CE del 22/06/98, che ha sostituito la direttiva 89/392/CE e 93/44/CE, recepita nel nostro ordinamento giuridico con il DPR 459/96 del 24/luglio 1996
Essa è conforme alla direttiva bassa tensione CEE 93/68 del 31/agosto/1993 recepita con DL 25/NOVEMBRE 1996/N.626, COMPRESA NELLA NORMA ITALIANA CEI EN 60204 alla quale è conforme.
E' CONFORME ALLA DIRETTIVA COMPATIBILITà MAGNETICA CEE recepita in Italia con DL 4dicembre 1992 n.476. Rispetta le norme antinfortunistiche del DPR 547/55 del 27 APRILE 1955

Il legale rappresentante

Ivano Spagni